Manual de Peças MS/MSR/MC 70

R010503
R044433
R058000
R067800
R075003

Versão 1

Fevereiro 2024

TENDO DÚVIDAS NÃO ADIVINHE, PERGUNTE.

TOLERÂNCIA NÃO ESPECIFICADA VIDE ET(s) - 005

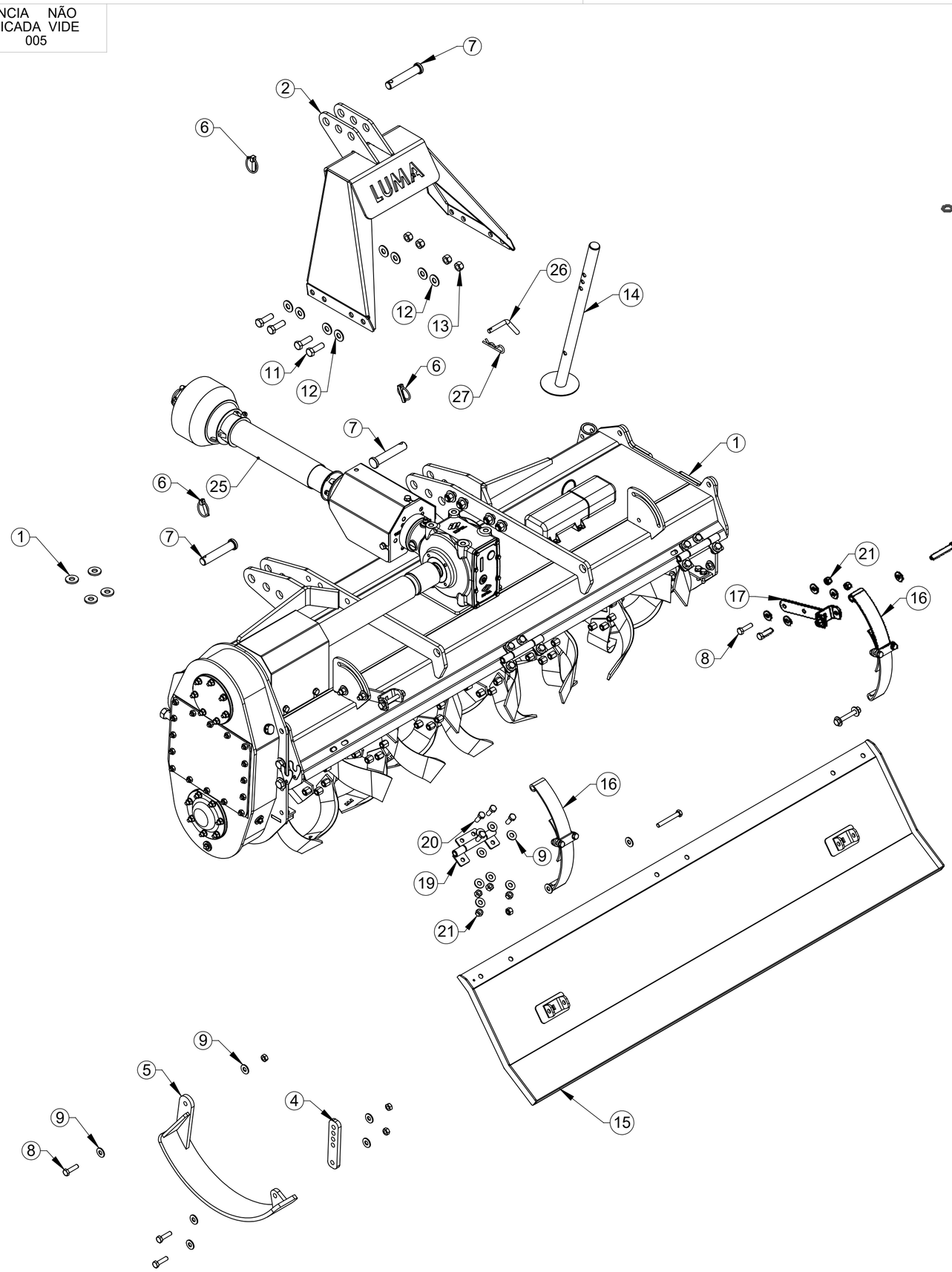

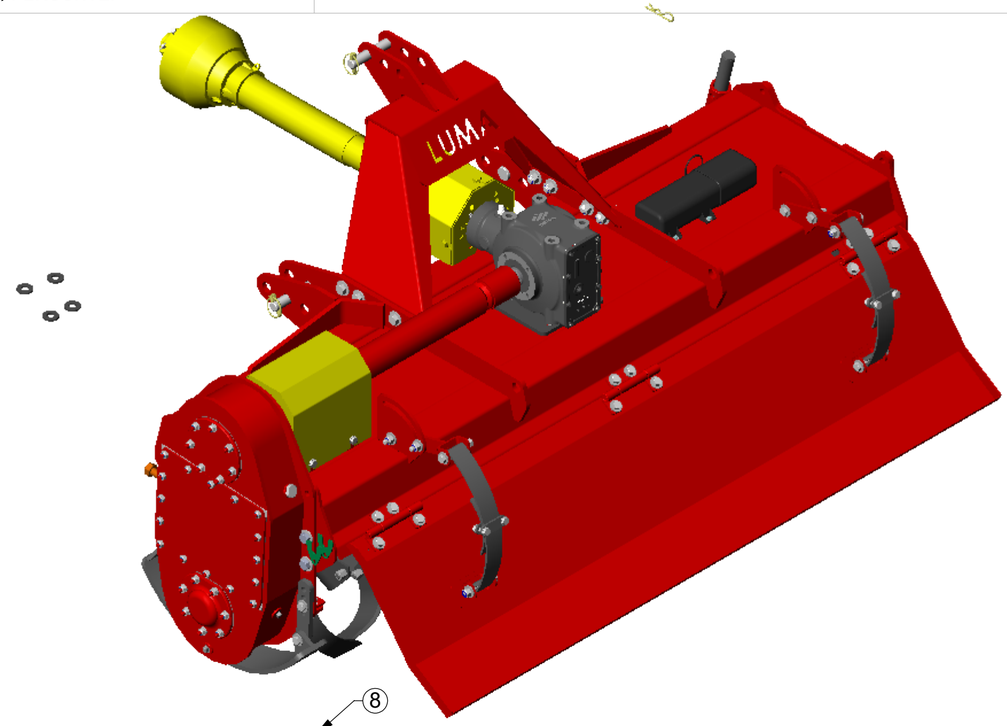

ITEM	QTDE.	Código	Nome
1	1	R044396	Maquina Basica MS-70 3 Laminas
2	1	R044018	Torre Conjunto
3	1	R044307	Sapata Direita Conjunto
4	2	R040117	Barra de Regulagem
5	1	R044306	Sapata Esquerda Conjunto
6	3	6801061	Pino Trava Universal NTI 1250-C 3/8"
7	3	002.000.0008	Eixo Engate CAT-1
8	10	2914935	Parafuso Sextavado M12 x 45 DIN 933 8.8 ZN
9	52	2900616	Arruela Lisa Ø1/2" Zincada
10	6	2915409	Porca Sextavada M12 DIN934 G8 Zincada
11	8	2914988	Parafuso Sextavado M16 x 50 8.8 ZN DIN 24017-92
12	16	2900610	Arruela Lisa Ø5/8" Zincado
13	8	2915412	Porca Sext. Auto F. M16 Classe 8.8 ZN
14	1	R044276	Pé de Apoio Conjunto
15	1	R044012	Saia Simples MS 70 Cj
16	2	R044021	Mola da Saia Montado
17	2	R044016	Braço de Regulagem Cj
18	4	2915047	Parafuso Sextavado M12 x 90 DIN-933 8.8 ZN
19	3	R044009	Dobradiça Cj
20	12	2914933	Parafuso Sextavado M12 x 35 DIN933 8.8 Zincado
21	20	2915410	Porca Sextavada Autofr. M12 Classe8 ZN ISO 10511-97
22	1	2914921	Paraf. Sextavado M10 x 35 8.8 ZN DIN EN 24017-92
23	2	2900614	Arruela Ø10,5 x Ø21 x 2mm
24	1	2915408	Porca Sextavada AutoFr. M10 Classe 8 ZN ISO 10511-97
25	1	2902155	Cardan Tomada de Força CC5157/1 PE c/ Embreagem
26	1	P020001	Pino Trava
27	1	6801038	Trava 5 x 90 12 a 18mm

00
Revisão

Revisão	Item	Data	Elaborado	CLP	Modificação
00		17/07/17	Edmilson		Item Novo

LUMA Implementos Agrícolas

ESTE DESENHO E AS INFORMAÇÕES NELE CONTIDAS SÓ PODEM SER TRANSMITIDAS A TERCEIROS SOB NOSSA AUTORIZAÇÃO.

DESENHADO POR:	DATA:	APROVADO POR:	DATA:	PESO LÍQ.:
Edmilson	17/07/17	Erno	17/07/17	544.57 Kg

SWCAD
Proibido Alteração Manual

MATERIAL: Vide Desenho

CÓDIGO DO MATERIAL:

NOME: Rotavator LUMA MS-70 3 Pares Laminas

CÓDIGO: R044433

TENDO DÚVIDAS NÃO ADIVINHE, PERGUNTE.

TOLERÂNCIA NÃO ESPECIFICADA VIDE ET(s) - 006

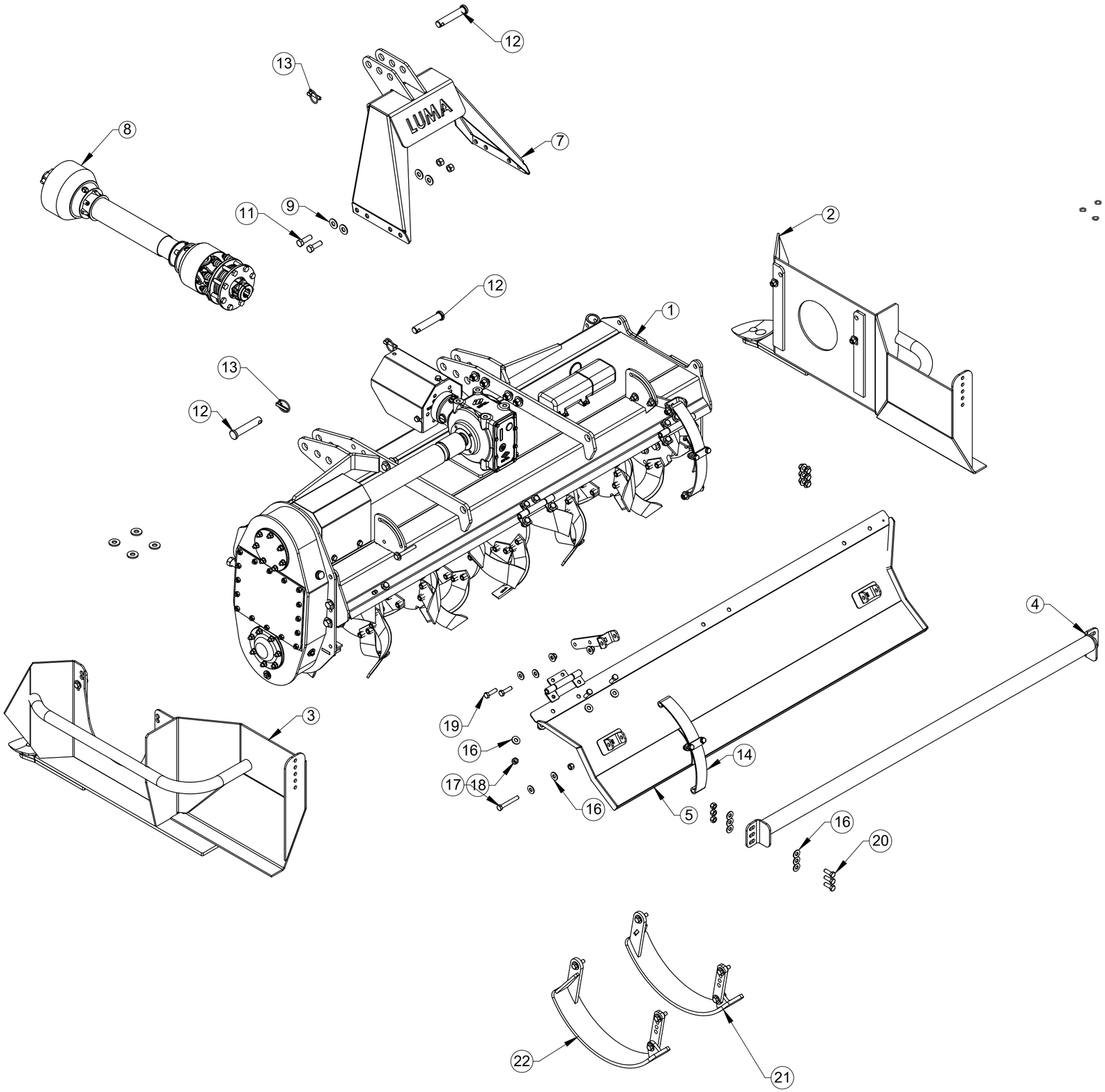

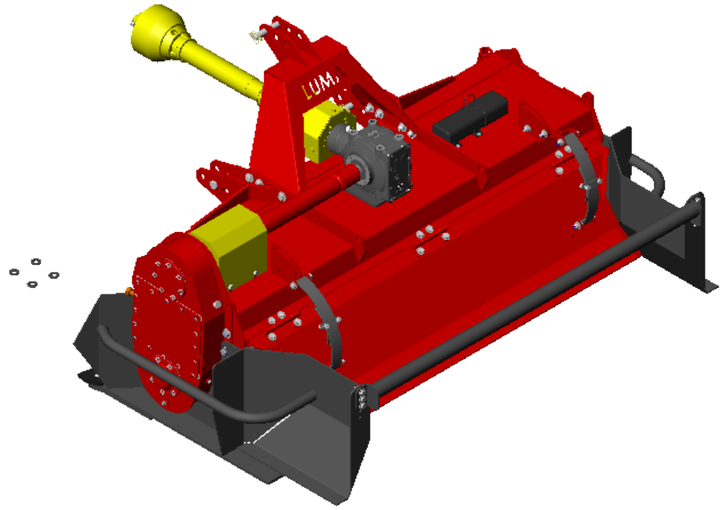

ITEM	QTDE.	Código	Nome
1	1	R044379	Maquina Basica MS-50 Rotor 3 Pares
2	1	R044368	Lateral Canteirador Direito Completo
3	1	R044369	Lateral Canteirador Esquerdo Completo
4	1	R044344	Espaçador Canteirador MC-70
5	1	R044381	Saia Simples Caneitador MSC 70 Conjunto
6	3	R044009	Dobradiça Cj
7	1	R044018	Torre Conjunto
8	1	2902155	Cardan Tomada de Força CC5157/1 PE c/ Embreagem
9	16	2900610	Arruela Lisa Ø5/8" Zincado
10	8	2915412	Porca Sext. Auto F. M16 Classe 8.8 ZN
11	8	2914988	Parafuso Sextavado M16 x 50 8.8 ZN DIN 24017-92
12	3	002.000.0008	Eixo Engate CAT-1
13	3	6801061	Pino Trava Universal NTI 1250-C 3/8"
14	2	R044021	Mola da Saia Montado
15	2	R044016	Braço de Regulagem Cj
16	52	2900616	Arruela Lisa Ø1/2" Zincada
17	4	2915047	Parafuso Sextavado M12 x 90 DIN-933 8.8 ZN
18	26	2915410	Porca Sextavada Autofr. M12 Classe8 ZN ISO 10511-97
19	4	2914935	Parafuso Sextavado M12 x 45 DIN 933 8.8 ZN
20	18	2914933	Parafuso Sextavado M12 x 35 DIN933 8.8 Zincado
21	1	R044283	Kit Patins Rotovator Direito Conjunto
22	1	R044284	Kit Patins Rotovator Esquerdo Conjunto

00
Revisão

Revisão	Item	Data	Elaborado	CLP	Modificação
00		29/05/17	Edmilson		Item Novo

LUMA Implementos Agrícolas

ESTE DESENHO E AS INFORMAÇÕES NELE CONTIDAS SÓ PODEM SER TRANSMITIDAS A TERCEIROS SOB NOSSA AUTORIZAÇÃO.

DESENHADO POR:	DATA:	APROVADO POR:	DATA:	PESO LÍQ.:
Edmilson	25/05/17	Erno	25/05/17	677.65 Kg

SWCAD
Proibido Alteração Manual

MATERIAL: Vide Desenho

CÓDIGO DO MATERIAL:

NOME: Rotocanteirador MSC-70

CÓDIGO: R058000

TENDO DÚVIDAS NÃO ADIVINHE, PERGUNTE.

TOLERÂNCIA NÃO ESPECIFICADA VIDE ET(s) - 005

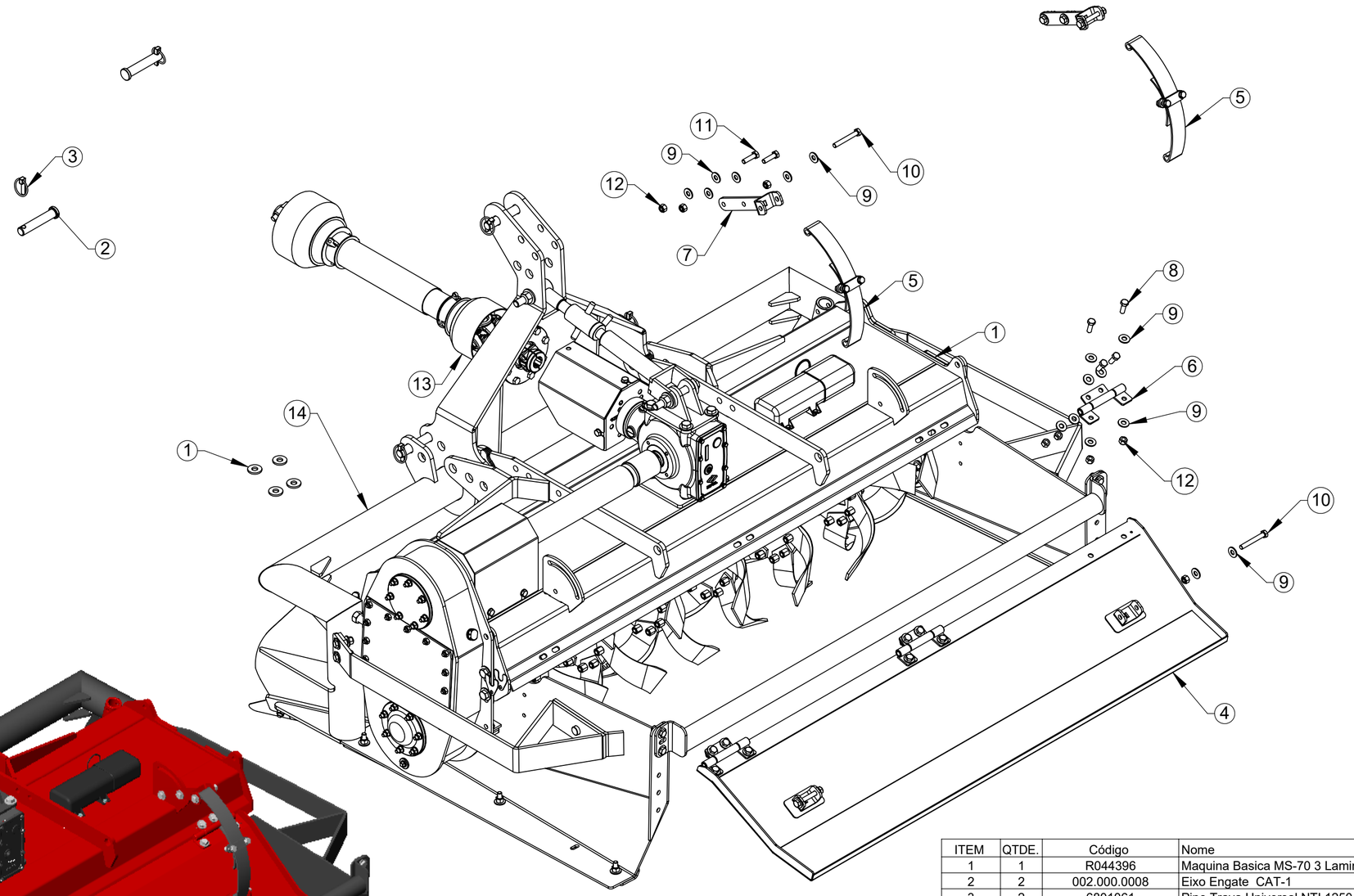

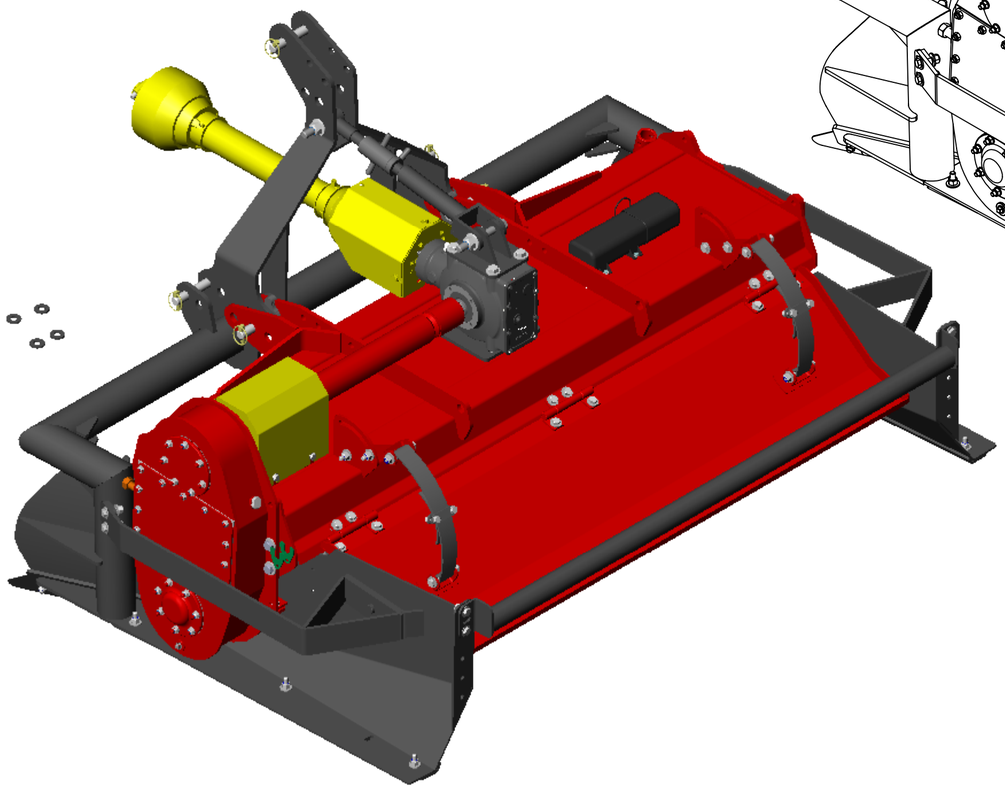

ITEM	QTDE.	Código	Nome
1	1	R044396	Maquina Basica MS-70 3 Laminas
2	2	002.000.0008	Eixo Engate CAT-1
3	2	6801061	Pino Trava Universal NTI 1250-C 3/8"
4	1	R044345	Saia Simples Caneitador MC-70 Conjunto
5	2	R044021	Mola da Saia Montado
6	3	R044009	Dobradiça Cj
7	2	R044016	Braço de Regulagem Cj
8	12	2914933	Parafuso Sextavado M12 x 35 DIN933 8.8 Zincado
9	40	2900616	Arruela Lisa Ø1/2" Zincada
10	4	2915047	Parafuso Sextavado M12 x 90 DIN-933 8.8 ZN
11	4	2914935	Parafuso Sextavado M12 x 45 DIN 933 8.8 ZN
12	20	2915410	Porca Sextavada Autofr. M12 Classe8 ZN ISO 10511-97
13	1	2902155	Cardan Tomada de Força CC5157/1 PE c/ Embreagem
14	1	R044360	Estrutura para Rotocanteirado MC-70 Montado

00
Revisão

Revisão	Item	Data	Elaborado	CLP	Modificação
00		17/07/17	Edmilson		Item Novo

LUMA Implementos Agrícolas

ESTE DESENHO E AS INFORMAÇÕES NELE CONTIDAS SÓ PODEM SER TRANSMITIDAS A TERCEIROS SOB NOSSA AUTORIZAÇÃO.

DESENHADO POR:	DATA:	APROVADO POR:	DATA:	PESO LÍQ.:
Edmilson	17/07/17	Erno	17/07/17	734.67 Kg

SWCAD
Proibido Alteração Manual

MATERIAL: Vide Desenho

CÓDIGO DO MATERIAL:

NOME: Rotocanteirador LUMA MC-70 3 Pares Laminas

CÓDIGO: R075003

TENDO DÚVIDAS NÃO ADIVINHE, PERGUNTE.

TOLERÂNCIA NÃO ESPECIFICADA VIDE ET(s) - 005

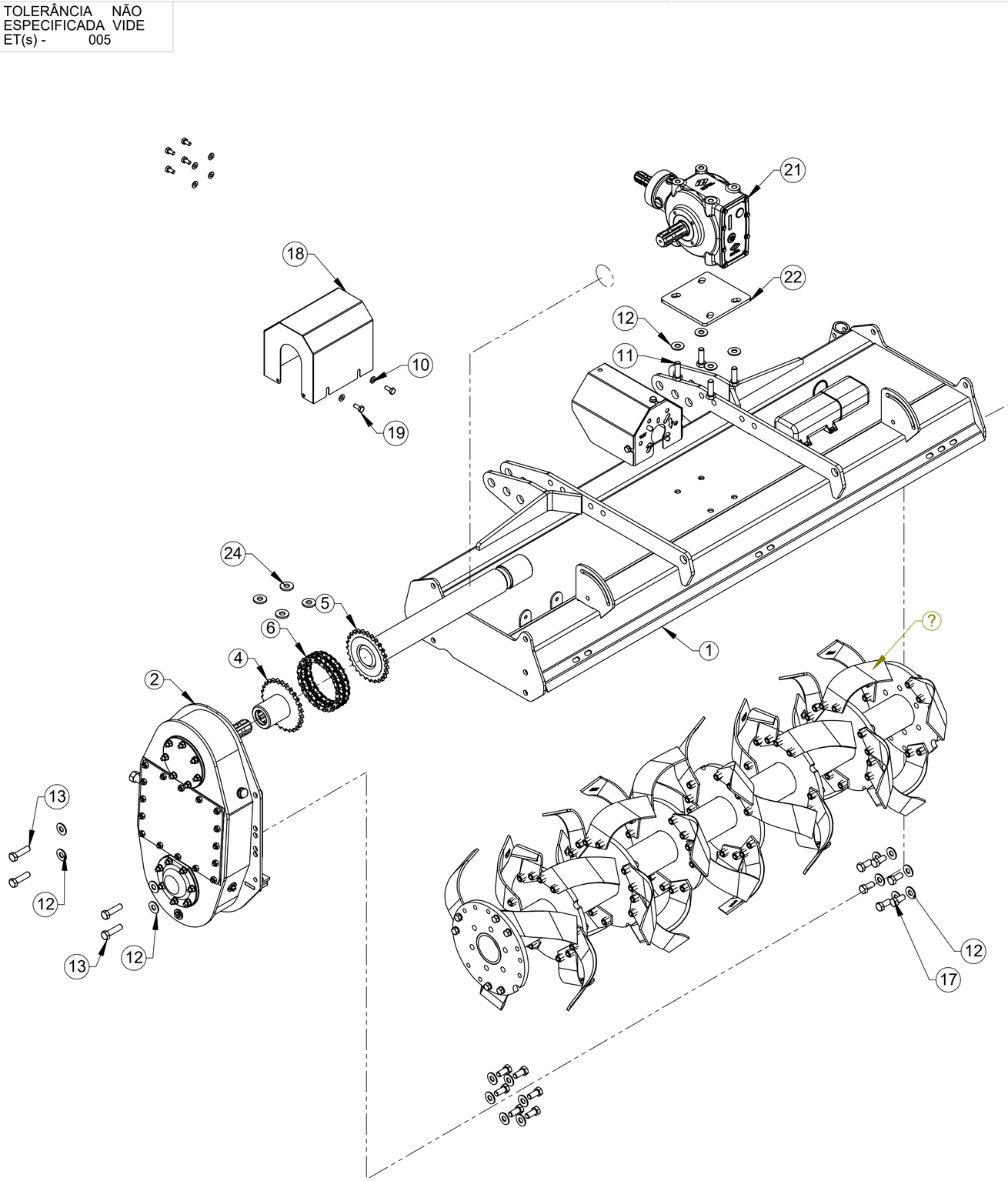

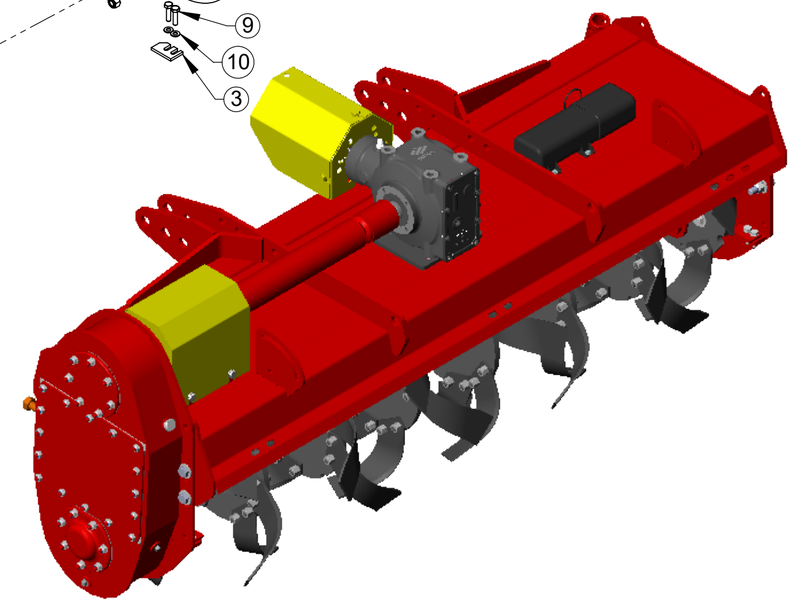

ITEM	QTDE.	Código	Nome
1	1	R044005	Capa Simples MS 70 Cj
2	1	R044370	Caixa Vertical Simples MSC Conjunto
3	1	R040116	Lamina Tesoura
4	1	R044074	Acoplamento Base
5	1	R044316	Acoplamento Base MS-70
6	1	2902061	Corrente Dupla ASA-60 27 Elos com Emenda de Redução
7	1	R044277	Lateral do Chassi Direito Conjunto
8	1	R044308	Mancal Lado Direito 50 - 100 Conjunto
9	2	2914921	Parafuso Sextavado M10 x 40mm DIN933 5.8 Zincado
10	10	2900614	Arruela Ø10,5 x Ø21 x 2mm
11	4	2914988	Parafuso Sextavado M16 x 50 8.8 ZN DIN 24017-92
12	32	2900610	Arruela Lisa Ø5/8" Zincado
13	8	2914975	Parafuso Sextavado M16 x 60 DIN 933 8.8 Zincado
14	8	2915412	Porca Sext. Auto F. M16 Classe 8.8 ZN
15	5	2914933	Parafuso Sextavado M12 x 35 DIN933 8.8 Zincado
16	5	2900616	Arruela Lisa Ø1/2" Zincada
17	12	2914965	Parafuso Sextavado M16 x 35 8.8 ZN
18	1	R044338	Blindagem Canteirador Conjunto
19	4	2914918	Parafuso Sextavado M10 x 25 8.8 ZN DIN 933
20	4	2022012	Paraf. Sextavado M10 x 20mm 8.8 ZN DIN EN 24017-92
21	1	2901172	Caixa de Transmissão CT-17015-Z
22	1	R040384	Base da Caixa Central Inferior
23	1	R044377	Rotor 3 Pares MSC-70 Conjunto
24	4	R040426	Arruela de Ajuste da Caixa
25	1	R044001	Porta Manual Conjunto
26	1	R044067	Proteção do Cardan Conjunto

00
Revisão

Revisão	Item	Data	Elaborado	CLP	Modificação
00		09/11/16	Edmilson		Item Novo

LUMA Implementos Agrícolas

ESTE DESENHO E AS INFORMAÇÕES NELE CONTIDAS SÓ PODEM SER TRANSMITIDAS A TERCEIROS SOB NOSSA AUTORIZAÇÃO.

DESENHADO POR:	DATA:	APROVADO POR:	DATA:	PESO LÍQ.:
Edmilson	27/05/17	Erno	27/05/17	462.03 Kg

SWCAD
Proibido Alteração Manual

MATERIAL: Vide Desenho

CÓDIGO DO MATERIAL:

NOME: Maquina Basica MSC-70

CÓDIGO: R044379

TENDO DÚVIDAS NÃO ADIVINHE, PERGUNTE.

TOLERÂNCIA NÃO ESPECIFICADA VIDE ET(s) - 005

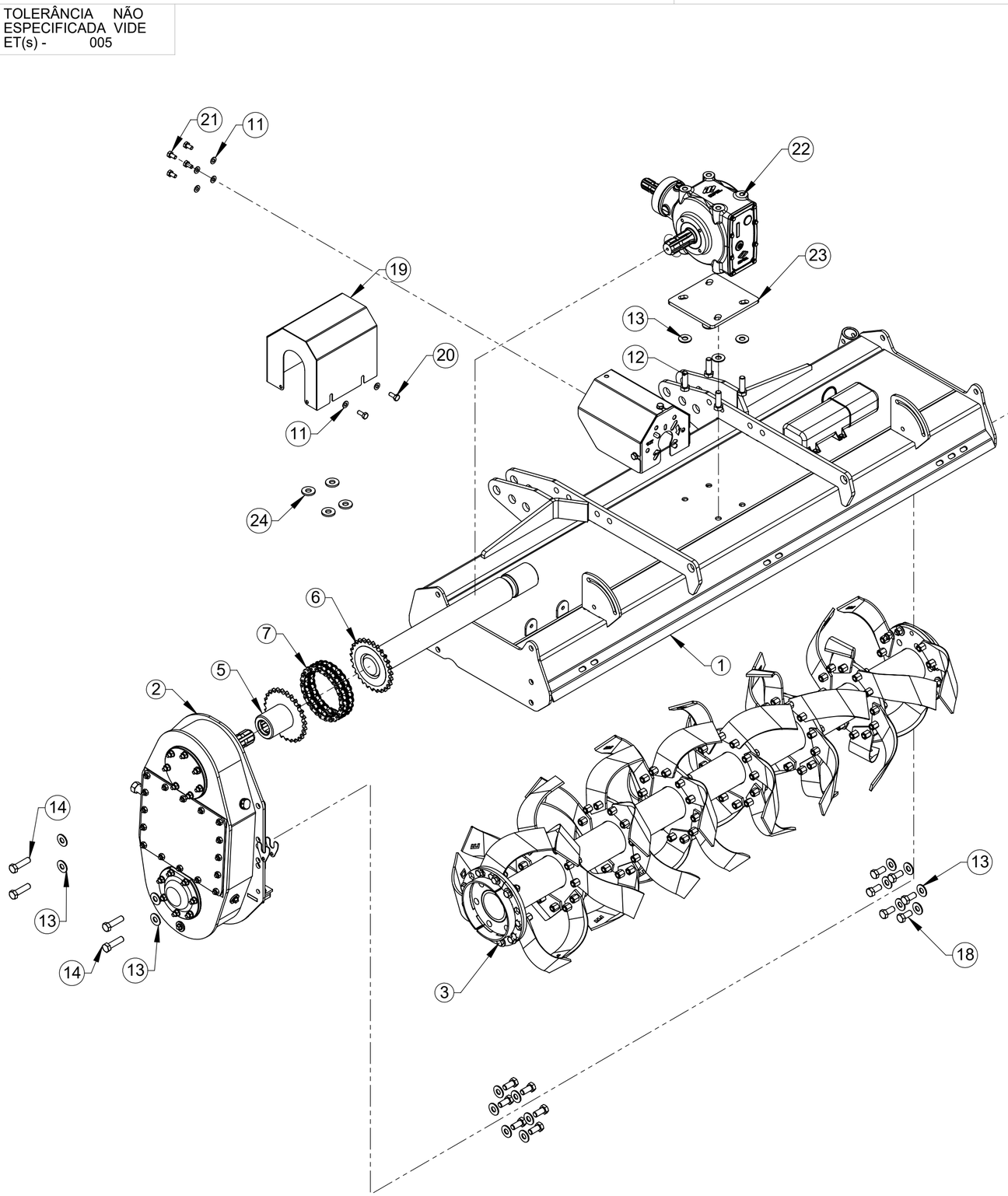

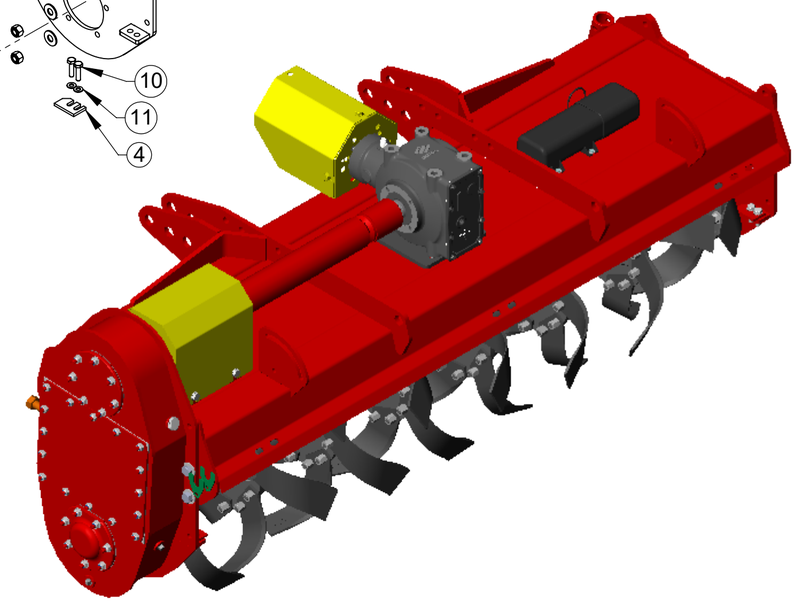

ITEM	QTDE.	Código	Nome
1	1	R044005	Capa Simples MS 70 Cj
2	1	R044310	Caixa Vertical Simples MS-MSR-MC Conjunto
3	1	R044390	Rotor Simples MS-70 - 3 Laminas Montado
4	1	R040116	Lamina Tesoura
5	1	R044074	Acoplamento Base
6	1	R044316	Acoplamento Base MS-70
7	1	2902061	Corrente Dupla ASA-60 27 Elos com Emenda de Redução
8	1	R044277	Lateral do Chassi Direito Conjunto
9	1	R044308	Mancal Lado Direito 50 - 100 Conjunto
10	2	2914921	Parafuso Sextavado M10 x 40mm DIN933 5.8 Zincado
11	10	2900614	Arruela Ø10,5 x Ø21 x 2mm
12	4	2914988	Parafuso Sextavado M16 x 50 8.8 ZN DIN 24017-92
13	32	2900610	Arruela Lisa Ø5/8" Zincado
14	8	2914975	Parafuso Sextavado M16 x 60 DIN 933 8.8 Zincado
15	8	2915412	Porca Sext. Auto F. M16 Classe 8.8 ZN
16	5	2914933	Parafuso Sextavado M12 x 35 DIN933 8.8 Zincado
17	5	2900616	Arruela Lisa Ø1/2" Zincada
18	12	2914965	Parafuso Sextavado M16 x 35 8.8 ZN
19	1	R044338	Blindagem Canteirador Conjunto
20	4	2914918	Parafuso Sextavado M10 x 25 8.8 ZN DIN 933
21	4	2022012	Paraf. Sextavado M10 x 20mm 8.8 ZN DIN EN 24017-92
22	1	2901172	Caixa de Transmissão CT-17015-Z
23	1	R040384	Base da Caixa Central Inferior
24	4	R040426	Arruela de Ajuste da Caixa
25	1	R044001	Porta Manual Conjunto
26	1	R044067	Proteção do Cardan Conjunto

00
Revisão

Revisão	Item	Data	Elaborado	CLP	Modificação
00		17/07/17	Edmilson		Item Novo

LUMA Implementos Agrícolas

ESTE DESENHO E AS INFORMAÇÕES NELE CONTIDAS SÓ PODEM SER TRANSMITIDAS A TERCEIROS SOB NOSSA AUTORIZAÇÃO.

DESENHADO POR:	DATA:	APROVADO POR:	DATA:	PESO LÍQ.:
Edmilson	17/07/17	Erno	17/07/17	434.19 Kg

SWCAD
Proibido Alteração Manual

MATERIAL: Vide Desenho

CÓDIGO DO MATERIAL:

NOME: Maquina Basica MS-70 3 Laminas

CÓDIGO: R044396

TENDO DÚVIDAS NÃO ADIVINHE, PERGUNTE.

TOLERÂNCIA NÃO ESPECIFICADA VIDE ET(s) - 005

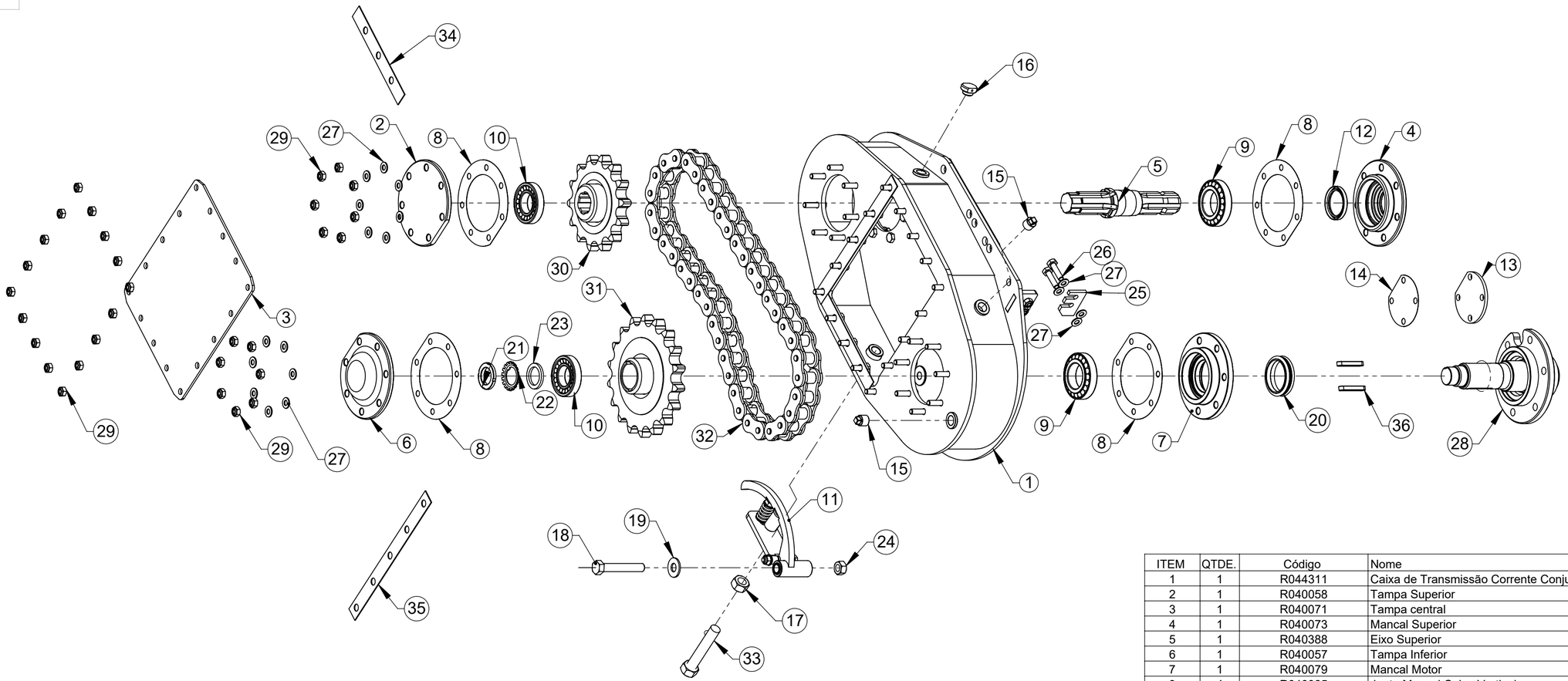

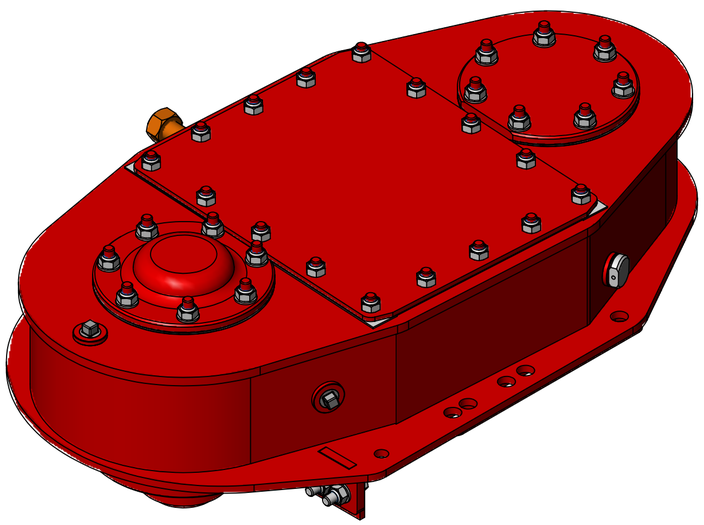

ITEM	QTDE.	Código	Nome
1	1	R044311	Caixa de Transmissão Corrente Conjunto
2	1	R040058	Tampa Superior
3	1	R040071	Tampa central
4	1	R040073	Mancal Superior
5	1	R040388	Eixo Superior
6	1	R040057	Tampa Inferior
7	1	R040079	Mancal Motor
8	4	R040085	Junta Mancal Caixa Vertical
9	2	2906424	Rolamento de Rolos Cônicos 30210
10	2	2906313	Rolamento de Rolo Cônico 30208
11	1	R044280	Esticador Corrente Simples Conjunto
12	1	2906131	Retentor Ø50 x Ø65 x 8mm BR
13	1	R040098	Tampa da Caixa Vertical
14	1	R040099	Junta da Caixa Vertical
15	2	2907908	Bujão 1/2" BSP Galvanizado
16	1	R040423	Respiro da Caixa
17	1	2915416	Porca Sext. M20 DIN934 G8 ZN
18	1	2915073	Parafuso Sext. M16 x 100 8.8 ZN DIN-931
19	1	2900610	Arruela Lisa Ø5/8" Zincado
20	1	2906164	Retentor DUO Cone 75x62x92 DM-844
21	1	2905430	Contra Porca M-35 x 1,5 KM 07
22	1	2900800	Arruela de Trava Ø 35 MB7
23	1	R040120	Arruela de Encosto Menor
24	1	2915411	Porca Sextavada M-16 Cl 8 Zn
25	1	R040116	Lamina Tesoura
26	2	2914921	Parafuso Sextavado M10 x 40mm DIN933 5.8 Zincado
27	32	2900614	Arruela Ø10,5 x Ø21 x 2mm
28	1	R044286	Eixo Mancal Motor Conjunto
29	50	2915408	Porca Sextavada AutoFr. M10 Classe 8 ZN ISO 10511-97
30	1	R044362	Roda Dentada Z-14 Conjunto
31	1	R044352	Roda Dentada Z-18 Chaveta Conjunto
32	1	R044282	Corrente ASA-120 39 Elos e Emenda
33	1	R044285	Esticador Caixa Rotavator Conjunto
34	2	R040432	Junta da Tampa de Inspeção Menor
35	2	R040433	Junta da Tampa de Inspeção Maior
36	2	2901119	Chaveta Tipo B 12 x 8 x 60 NBR6375 com Tratamento Termico

00
Revisão

Revisão	Item	Data	Elaborado	CLP	Modificação
00		27/05/17	Edmilson		Item Novo

LUMA Implementos Agrícolas

ESTE DESENHO E AS INFORMAÇÕES NELE CONTIDAS SÓ PODEM SER TRANSMITIDAS A TERCEIROS SOB NOSSA AUTORIZAÇÃO.

DESENHADO POR:	DATA:	APROVADO POR:	DATA:	PESO LÍQ.:
Edmilson	27/05/17	Erno	27/05/17	92.00 Kg

SWCAD
Proibido Alteração Manual

MATERIAL: Vide Desenho

CÓDIGO DO MATERIAL:

NOME: Caixa Vertical Simples MSC Conjunto

CÓDIGO: R044370

TENDO DÚVIDAS NÃO ADIVINHE, PERGUNTE.

TOLERÂNCIA NÃO ESPECIFICADA VIDE ET(s) - 005

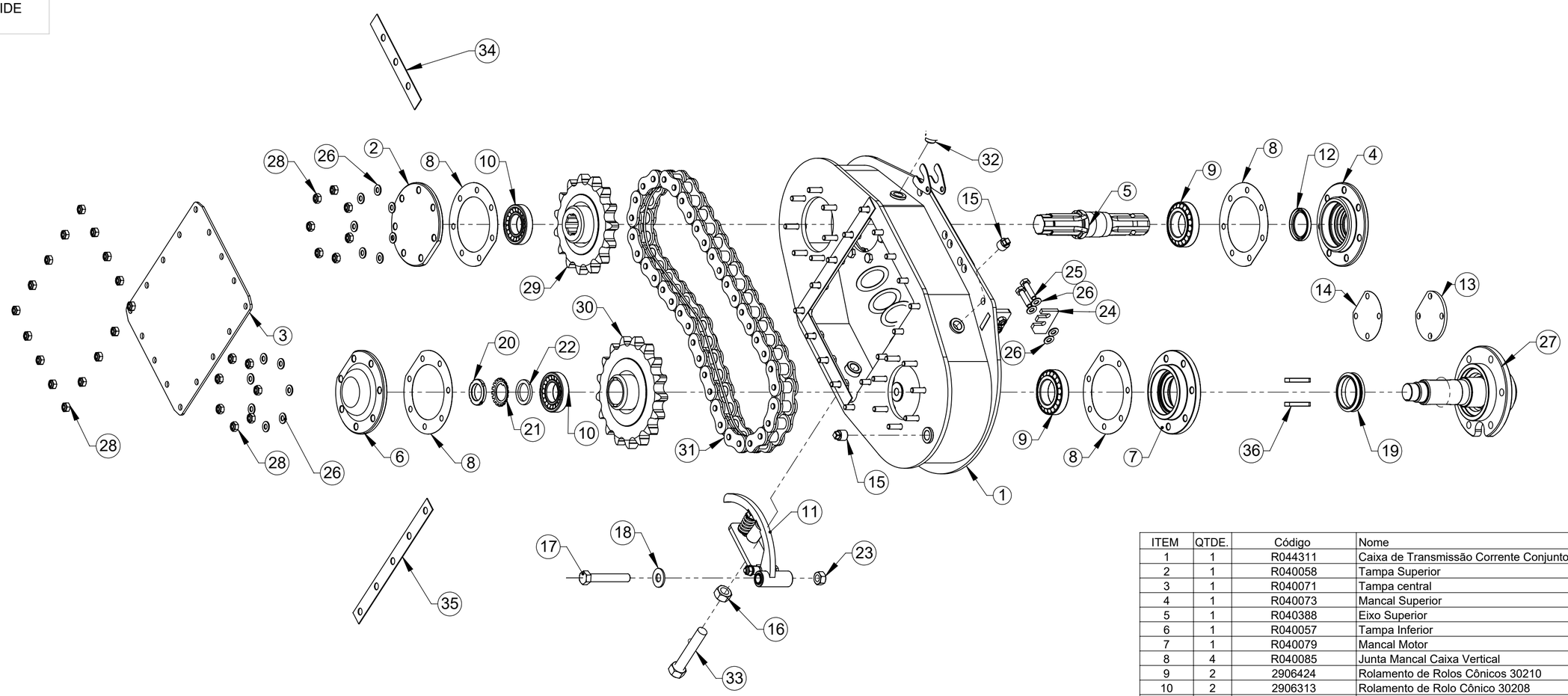

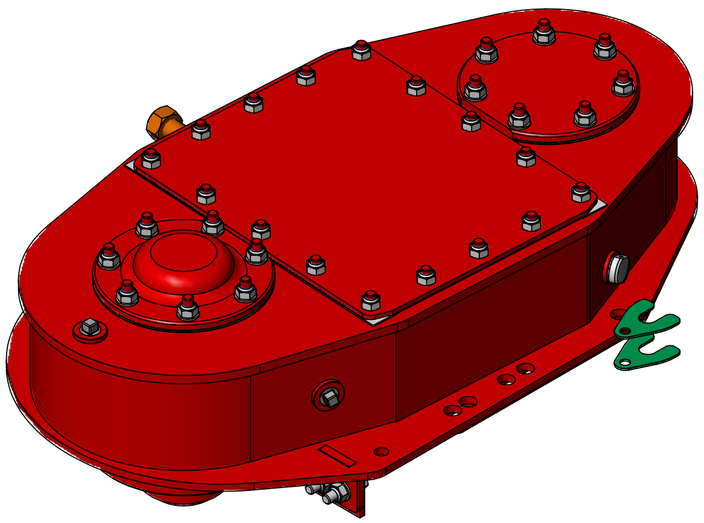

ITEM	QTDE.	Código	Nome
1	1	R044311	Caixa de Transmissão Corrente Conjunto
2	1	R040058	Tampa Superior
3	1	R040071	Tampa central
4	1	R040073	Mancal Superior
5	1	R040388	Eixo Superior
6	1	R040057	Tampa Inferior
7	1	R040079	Mancal Motor
8	4	R040085	Junta Mancal Caixa Vertical
9	2	2906424	Rolamento de Rolos Cônicos 30210
10	2	2906313	Rolamento de Rolo Cônico 30208
11	1	R044280	Esticador Corrente Simples Conjunto
12	1	2906131	Retentor Ø50 x Ø65 x 8mm BR
13	1	R040098	Tampa da Caixa Vertical
14	1	R040099	Junta da Caixa Vertical
15	2	2907908	Bujão 1/2" BSP Galvanizado
16	1	2915416	Porca Sext. M20 DIN934 G8 ZN
17	1	2915073	Parafuso Sext. M16 x 100 8.8 ZN DIN-931
18	1	2900610	Arruela Lisa Ø5/8" Zincado
19	1	2906164	Retentor DUO Cone 75x62x92 DM-844
20	1	2905430	Contra Porca M-35 x 1,5 KM 07
21	1	2900800	Arruela de Trava Ø 35 MB7
22	1	R040120	Arruela de Encosto Menor
23	1	2915411	Porca Sextavada M-16 Cl 8 Zn
24	1	R040116	Lamina Tesoura
25	2	2914921	Parafuso Sextavado M10 x 40mm DIN933 5.8 Zincado
26	32	2900614	Arruela Ø10,5 x Ø21 x 2mm
27	1	R044286	Eixo Mancal Motor Conjunto
28	50	2915408	Porca Sextavada AutoFr. M10 Classe 8 ZN ISO 10511-97
29	1	R044072	Roda Dentada Z-15 Conjunto
30	1	R044354	Roda Dentada Z-17 Conjunto
31	1	R044282	Corrente ASA-120 40 Elos e Emenda
32	1	R040423	Respiro da Caixa
33	1	R044285	Esticador Caixa Rotavator Conjunto
34	2	R040432	Junta da Tampa de Inspeção Menor
35	2	R040433	Junta da Tampa de Inspeção Maior
36	2	2901119	Chaveta Tipo B 12 x 8 x 60 NBR6375 com Tratamento Termico
37	4	R040403	Arruela de Ajuste
38	2	R040629	Calço de Ajuste

00
Revisão

Revisão	Item	Data	Elaborado	CLP	Modificação
00		08/11/16	Edmilson		Item Novo

LUMA Implementos Agrícolas

ESTE DESENHO E AS INFORMAÇÕES NELE CONTIDAS SÓ PODEM SER TRANSMITIDAS A TERCEIROS SOB NOSSA AUTORIZAÇÃO.

DESENHADO POR:	DATA:	APROVADO POR:	DATA:	PESO LÍQ.:
Edmilson	24/10/16	Erno	24/10/16	91.95 Kg

SWCAD
Proibido Alteração Manual

MATERIAL: Vide Desenho

CÓDIGO DO MATERIAL:

NOME: Caixa Vertical Simples MS-MSR-MC Conjunto

CÓDIGO: R044310

TENDO DÚVIDAS NÃO ADIVINHE, PERGUNTE.

TOLERÂNCIA NÃO ESPECIFICADA VIDE ET(s) - 005

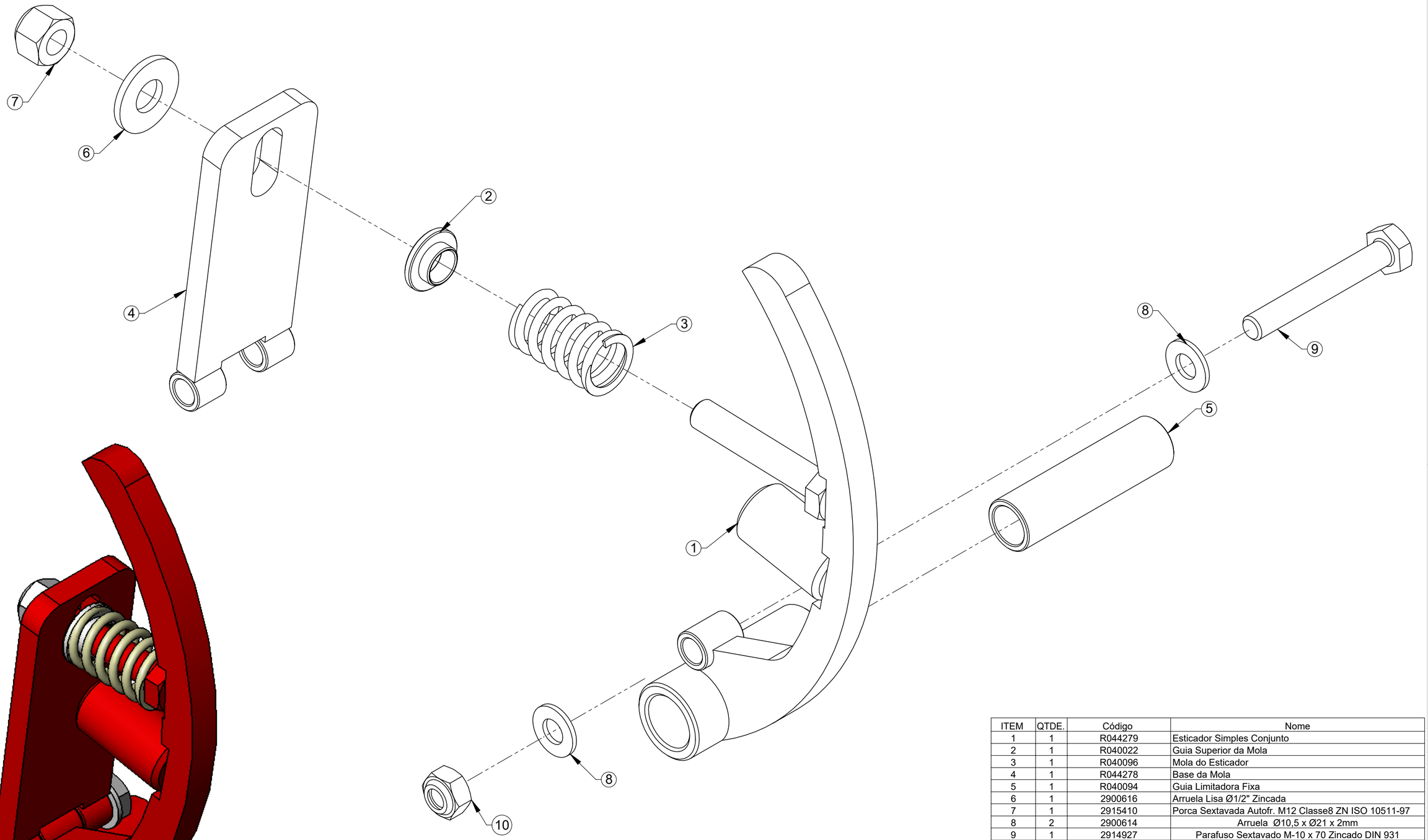

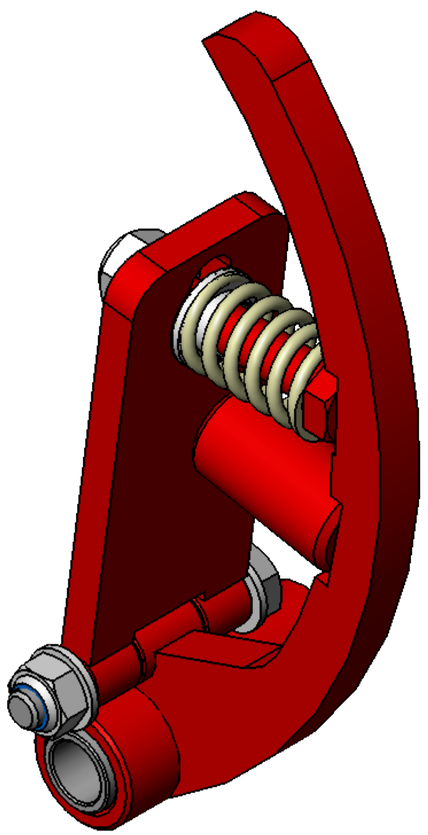

ITEM	QTDE.	Código	Nome
1	1	R044279	Esticador Simples Conjunto
2	1	R040022	Guia Superior da Mola
3	1	R040096	Mola do Esticador
4	1	R044278	Base da Mola
5	1	R040094	Guia Limitadora Fixa
6	1	2900616	Arruela Lisa Ø1/2" Zincada
7	1	2915410	Porca Sextavada Autofr. M12 Classe8 ZN ISO 10511-97
8	2	2900614	Arruela Ø10,5 x Ø21 x 2mm
9	1	2914927	Parafuso Sextavado M-10 x 70 Zincado DIN 931
10	1	2915408	Porca Sextavada AutoFr. M10 Classe 8 ZN ISO 10511-97

00
Revisão

Revisão	Item	Data	Elaborado	CLP	Modificação
00		24/10/16	Edmilson		Item Novo

LUMA Implementos Agrícolas

ESTE DESENHO E AS INFORMAÇÕES NELE CONTIDAS SÓ PODEM SER TRANSMITIDAS A TERCEIROS SOB NOSSA AUTORIZAÇÃO.

DESENHADO POR:	DATA:	APROVADO POR:	DATA:	PESO LÍQ.:
Edmilson	24/10/16	Erno	24/10/16	1.61 Kg

SWCAD
Proibido Alteração Manual

MATERIAL: Vide Desenho

CÓDIGO DO MATERIAL:

NOME: Esticador Corrente Simples Conjunto

CÓDIGO: R044280

TENDO DÚVIDAS NÃO ADIVINHE, PERGUNTE.

TOLERÂNCIA NÃO ESPECIFICADA VIDE ET(s) - 005

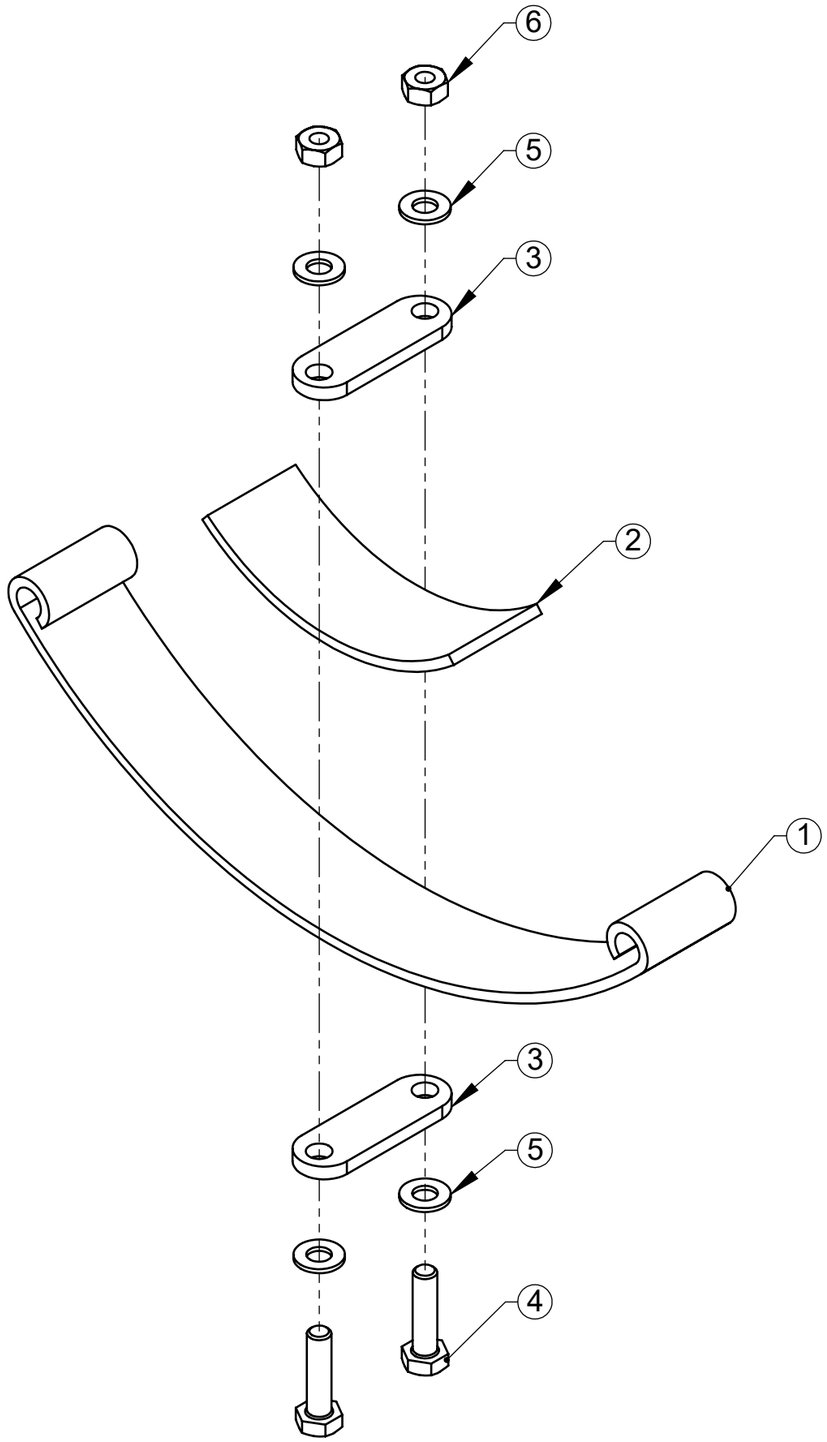

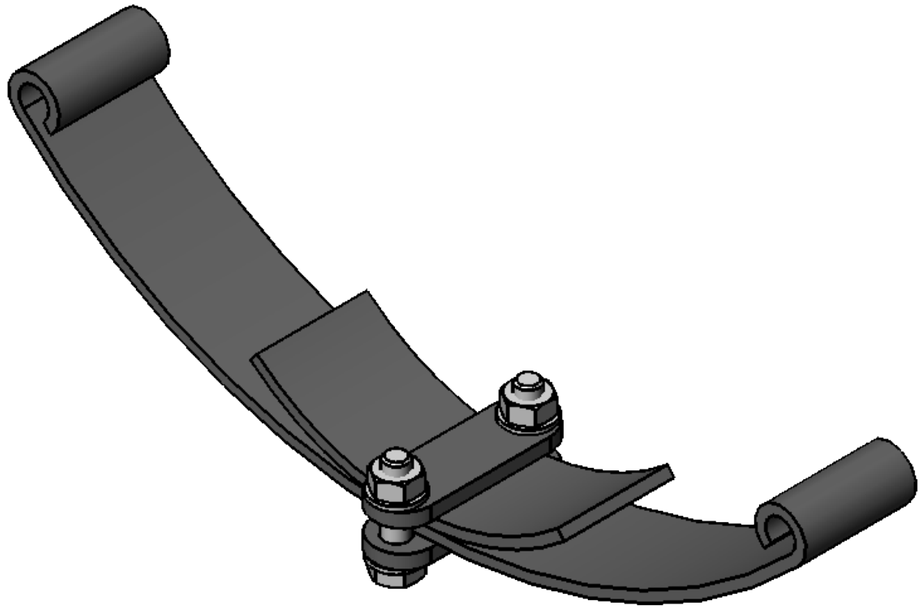

ITEM	QTDE.	Código	Nome
6	2	2915407	Porca Sextavada M10 8.8 ZN DIN24032-92
5	4	2900614	Arruela Ø10,5 x Ø21 x 2mm
4	2	2914921	Parafuso Sextavado M10 x 40mm DIN933 5.8 Zincado
3	2	R040292	Prendedor
2	1	R040293	Contra Tampa
1	1	R040281	Mola da Saia

00
Revisão

Revisão	Item	Data	Elaborado	CLP	Modificação
00		26out2016	erno		Item Novo

LUMA Implementos Agrícolas

ESTE DESENHO E AS INFORMAÇÕES NELE CONTIDAS SÓ PODEM SER TRANSMITIDAS A TERCEIROS SOB NOSSA AUTORIZAÇÃO.

DESENHADO POR:	DATA:	APROVADO POR:	DATA:	PESO LÍQ:.
erno	26out2016	Edmilson		1.51 Kg

SWCAD
Proibido Alteração Manual

MATERIAL: Vide Desenho

CÓDIGO DO MATERIAL:

NOME: Mola da Saia Montado

CÓDIGO: R044021

TENDO DÚVIDAS NÃO ADIVINHE, PERGUNTE.

TOLERÂNCIA NÃO ESPECIFICADA VIDE ET(s) - 005

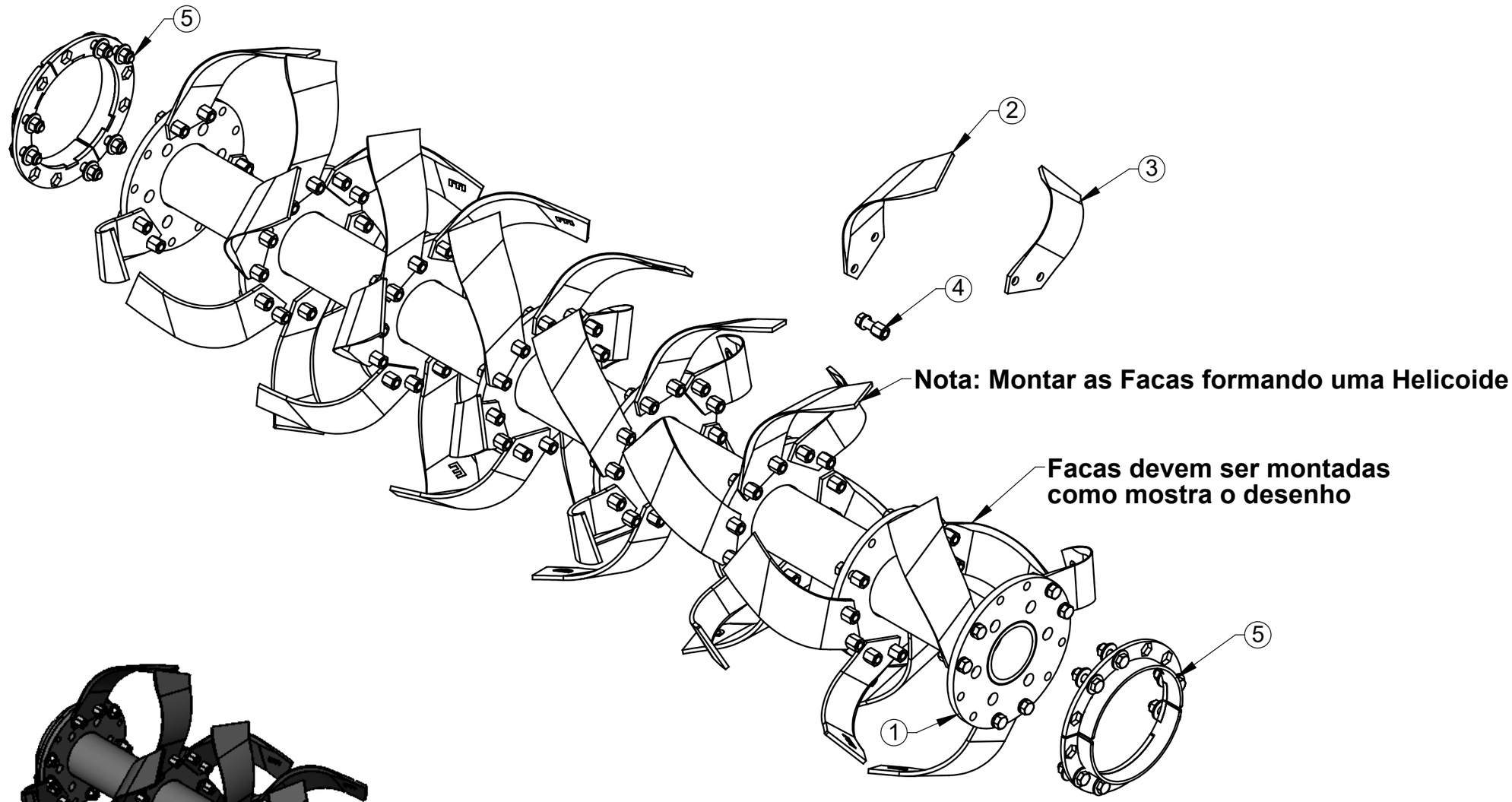

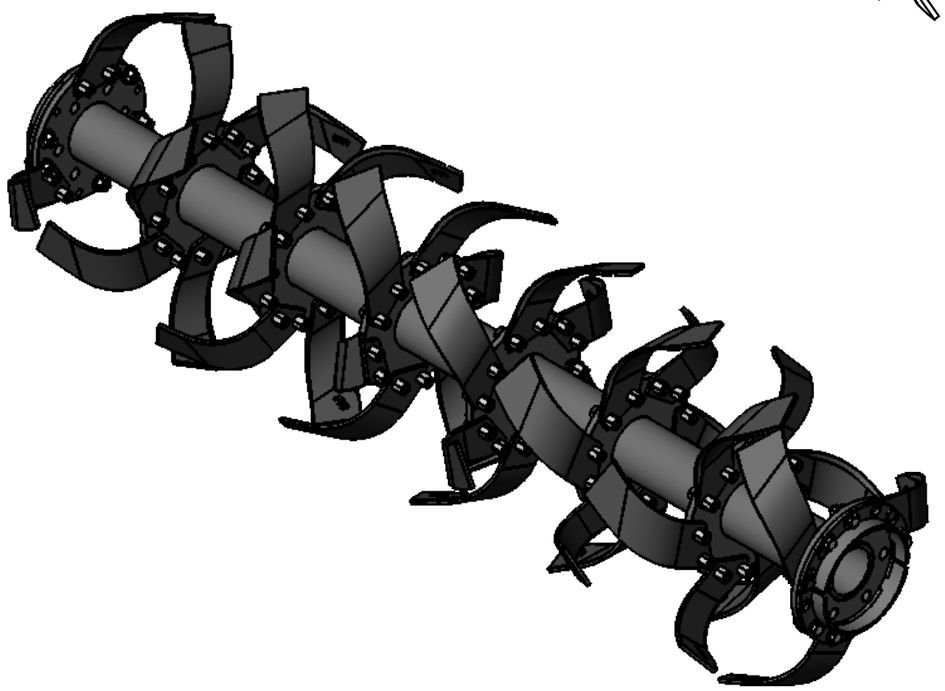

ITEM	QTDE.	Código	Nome
1	1	R044384	Rotor Simples MS-70 - 3 Laminas
2	21	R040112	Enxada Rotativa tipo "C" furo de 1/2" Ref. 0401 E
3	21	R040113	Enxada Rotativa tipo "C" furo de 1/2" Ref. 0401 D
4	84	2914940	Parafuso Sextavado 1/2" x 1.3/4" Porca e Arruela
5	2	R044533	Proteção KIT Rotor MS-MSR-MC Conjunto

00
Revisão

Revisão	Item	Data	Elaborado	CLP	Modificação
00		17/07/17	Edmilson		Item Novo

LUMA Implementos Agrícolas

ESTE DESENHO E AS INFORMAÇÕES NELE CONTIDAS SÓ PODEM SER TRANSMITIDAS A TERCEIROS SOB NOSSA AUTORIZAÇÃO.

DESENHADO POR:	DATA:	APROVADO POR:	DATA:	PESO LÍQ.:
Edmilson	17/07/17	Erno	17/07/17	121.24 Kg

SWCAD
Proibido Alteração Manual

MATERIAL: Vide Desenho

CÓDIGO DO MATERIAL:

NOME: Rotor Simples MS-70 - 3 Laminas Montado

CÓDIGO: R044390

TENDO DÚVIDAS NÃO ADIVINHE, PERGUNTE.

TOLERÂNCIA NÃO ESPECIFICADA VIDE ET(s) - 005

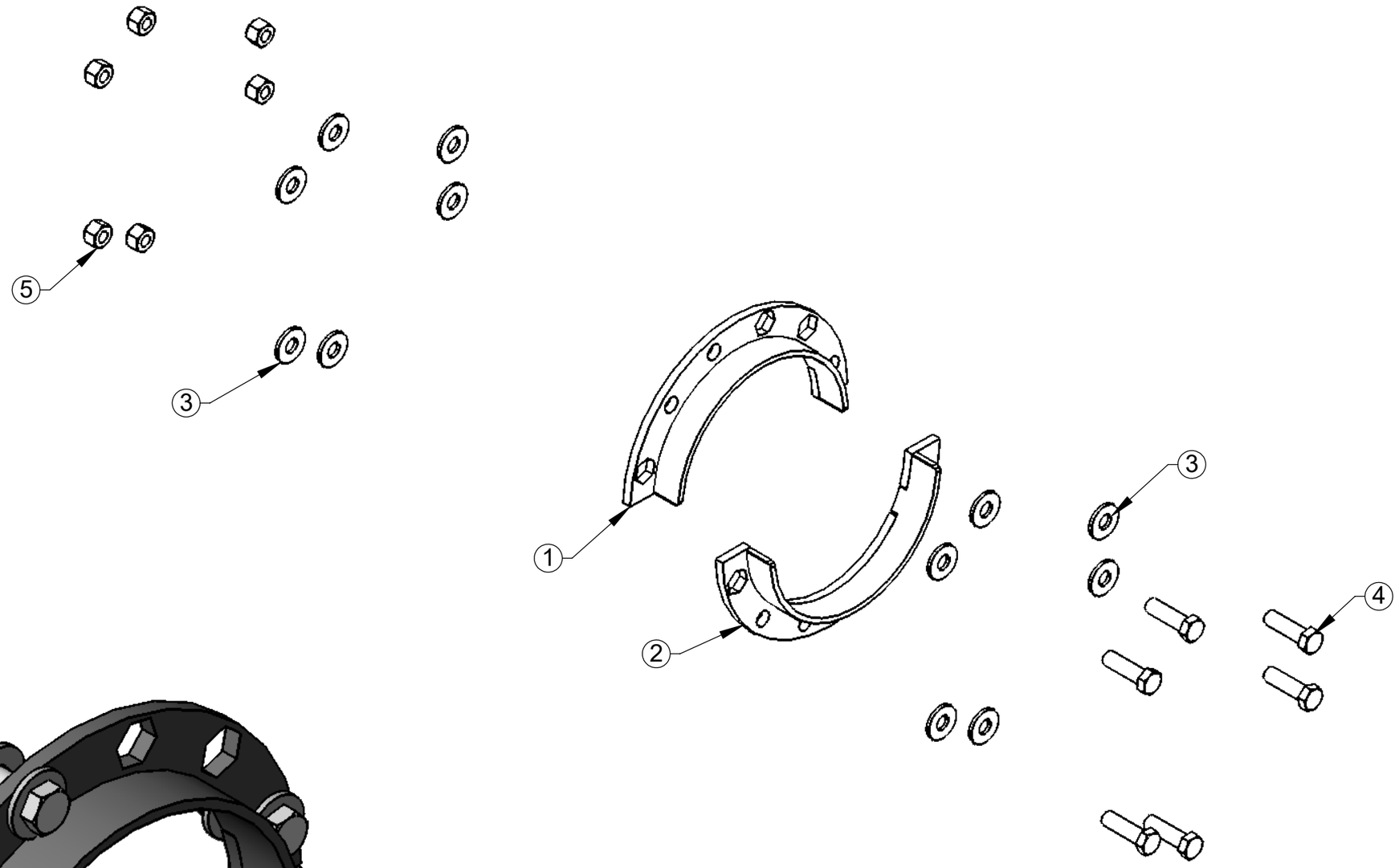

ITEM	QTDE.	Código	Nome
1	1	R044531	Protetor 1 Conjunto
2	1	R044532	Protetor 2 Conjunto
3	12	2900616	Arruela Lisa Ø1/2" Zincada
4	6	2914935	Parafuso Sextavado M12 x 45 DIN 933 8.8 ZN
5	6	2915410	Porca Sextavada Autofr. M12 Classe8 ZN ISO 10511-97

00
Revisão

Revisão	Item	Data	Elaborado	CLP	Modificação
00		10/04/23	Edmilson		Item Novo

LUMA Implementos Agrícolas

ESTE DESENHO E AS INFORMAÇÕES NELE CONTIDAS SÓ PODEM SER TRANSMITIDAS A TERCEIROS SOB NOSSA AUTORIZAÇÃO.

DESENHADO POR:	DATA:	APROVADO POR:	DATA:	PESO LÍQ:.
Edmilson	10/04/23	Erno		2.4 Kg

SWCAD
Proibido Alteração Manual

MATERIAL: Vide Desenho

CÓDIGO DO MATERIAL:

NOME: Proteção KIT Rotor MS-MSR-MC Conjunto

CÓDIGO: R044533

TENDO DÚVIDAS NÃO ADIVINHE, PERGUNTE.

TOLERÂNCIA NÃO ESPECIFICADA VIDE ET(s) - 005

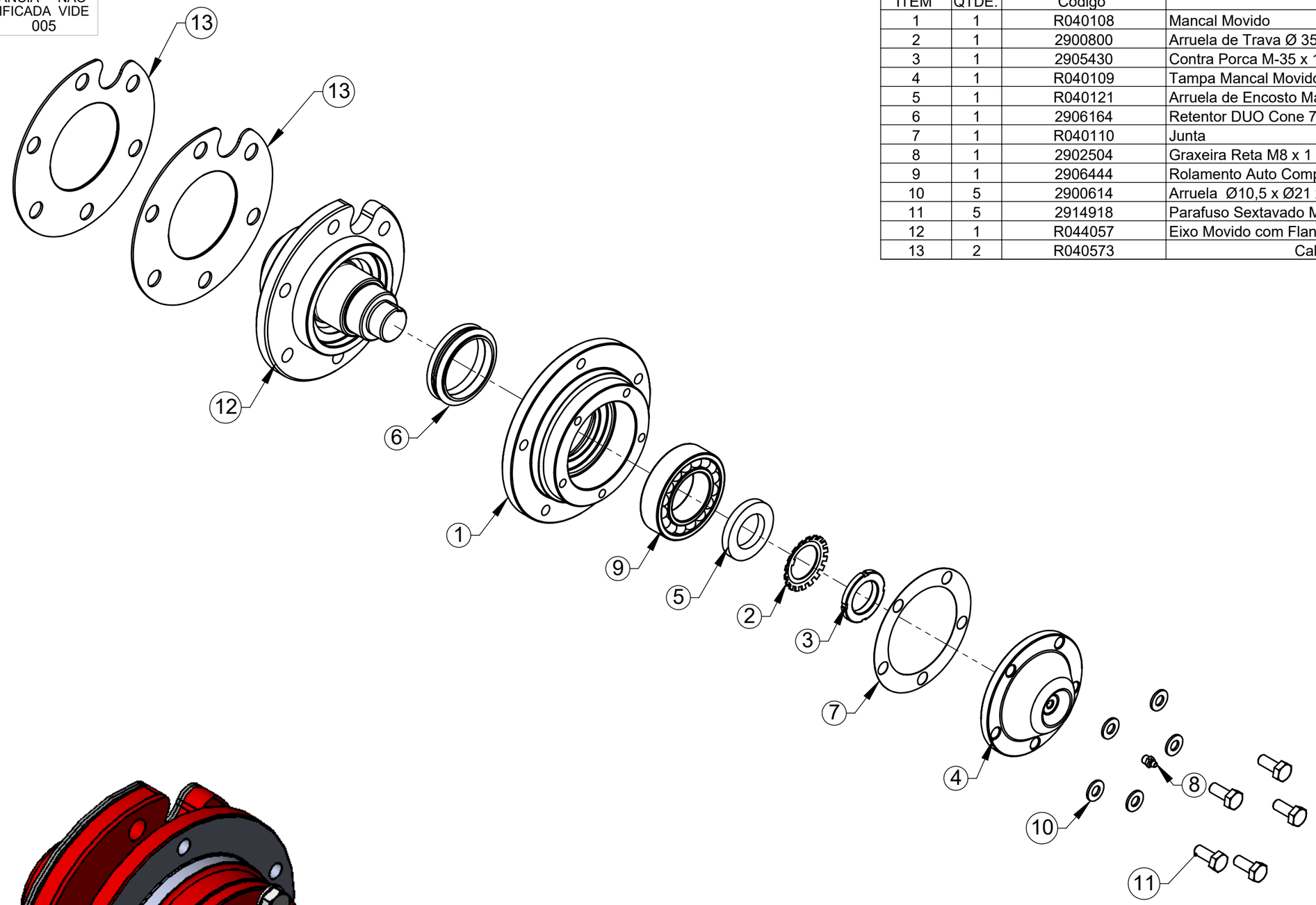

ITEM	QTDE.	Código	Nome
1	1	R040108	Mancal Movido
2	1	2900800	Arruela de Trava Ø 35 MB7
3	1	2905430	Contra Porca M-35 x 1,5 KM 07
4	1	R040109	Tampa Mancal Movido
5	1	R040121	Arruela de Encosto Maior
6	1	2906164	Retentor DUO Cone 75x62x92 DM-844
7	1	R040110	Junta
8	1	2902504	Graxeira Reta M8 x 1 DIN 71412
9	1	2906444	Rolamento Auto Compensador de Esfera 2210 NSK-FAG
10	5	2900614	Arruela Ø10,5 x Ø21 x 2mm
11	5	2914918	Parafuso Sextavado M10 x 25 8.8 ZN DIN 933
12	1	R044057	Eixo Movido com Flange Conjunto
13	2	R040573	Calço de Ajuste do Rotor

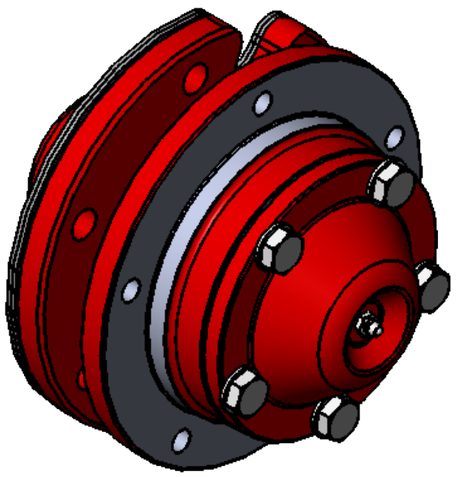

00 Revisão					
00		**05/11/16**	**Edmilson**		**Item Novo**
Revisão	**Item**	**Data**	**Elaborado**	**CLP**	**Modificação**

LUMA Implementos Agrícolas

ESTE DESENHO E AS INFORMAÇÕES NELE CONTIDAS SÓ PODEM SER TRANSMITIDAS A TERCEIROS SOB NOSSA AUTORIZAÇÃO.

DESENHADO POR:	DATA:	APROVADO POR:	DATA:	PESO LÍQ:.
Edmilson	05/11/16	Erno	05/11/16	13.41 Kg

SWCAD
Proibido Alteração Manual

MATERIAL: Vide Desenho

CÓDIGO DO MATERIAL:

NOME: Mancal Lado Direito 50 - 100 Conjunto

CÓDIGO: R044308

TENDO DÚVIDAS NÃO ADIVINHE, PERGUNTE.

TOLERÂNCIA NÃO ESPECIFICADA VIDE ET(s) - 005

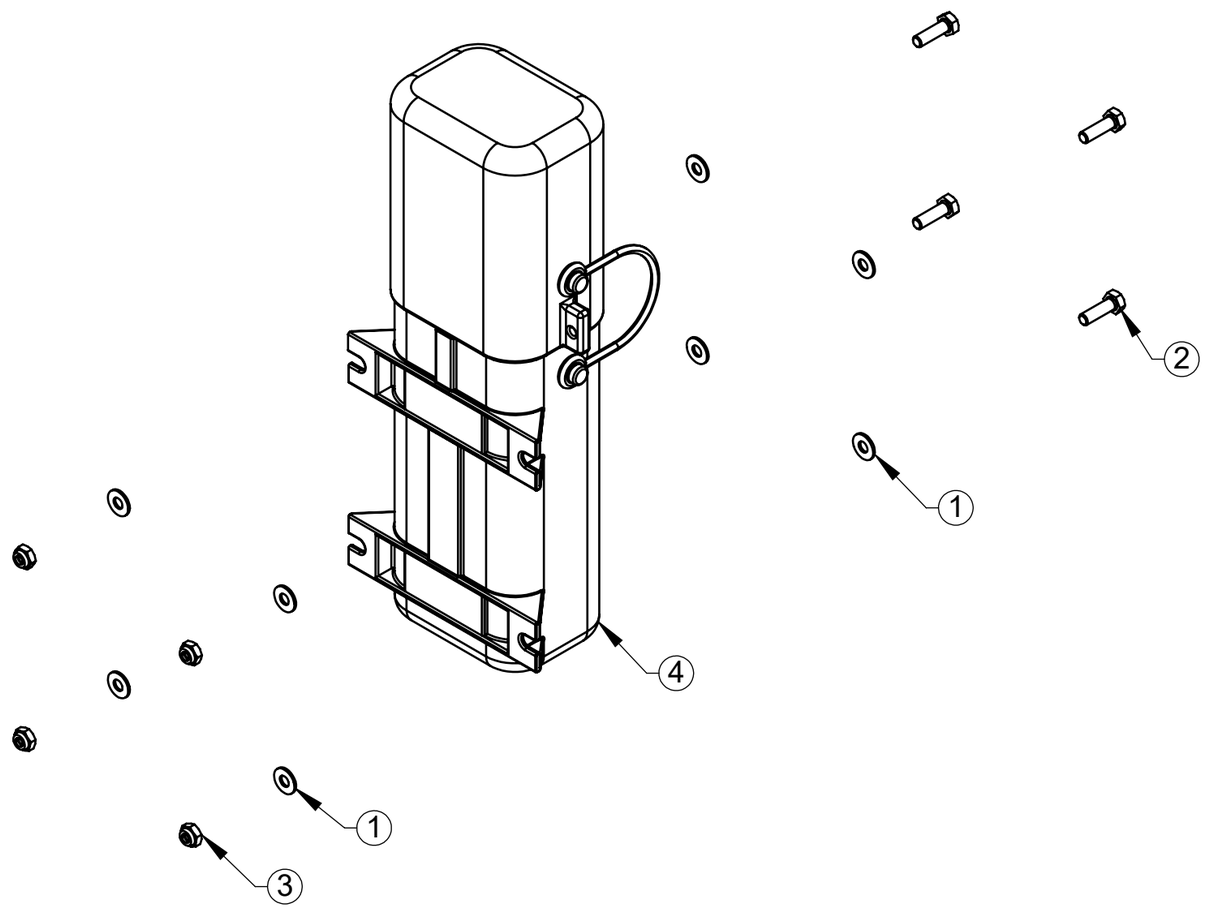

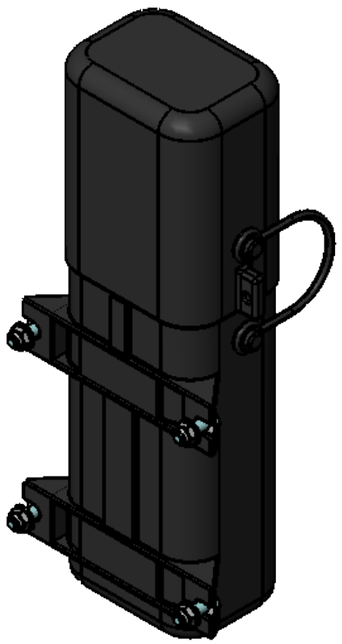

ITEM	QTDE.	Código	Nome
1	8	2900637	Arruela Lisa 1/4" (6,35)
2	4	2914904	Paraf. Sextavado M6 x 20 8.8 ZN DIN EN 24017-92
3	4	2915404	Porca Sextavada AutoFr. M-6 Classe 8 ZN
4	1	6020001	Porta Manual

00
Revisão

Revisão	Item	Data	Elaborado	CLP	Modificação
00		29/03/18	Edmilson		Item Novo

LUMA Implementos Agrícolas

ESTE DESENHO E AS INFORMAÇÕES NELE CONTIDAS SÓ PODEM SER TRANSMITIDAS A TERCEIROS SOB NOSSA AUTORIZAÇÃO.

DESENHADO POR:	DATA:	APROVADO POR:	DATA:	PESO LÍQ:.
Edmilson	29/03/18	Erno	29/03/18	0.20 Kg

SWCAD
Proibido Alteração Manual

MATERIAL: Vide Desenho

CÓDIGO DO MATERIAL:

NOME: Porta Manual Conjunto

CÓDIGO: R044001

TENDO DÚVIDAS NÃO ADIVINHE, PERGUNTE.

TOLERÂNCIA NÃO ESPECIFICADA VIDE ET(s) - 005

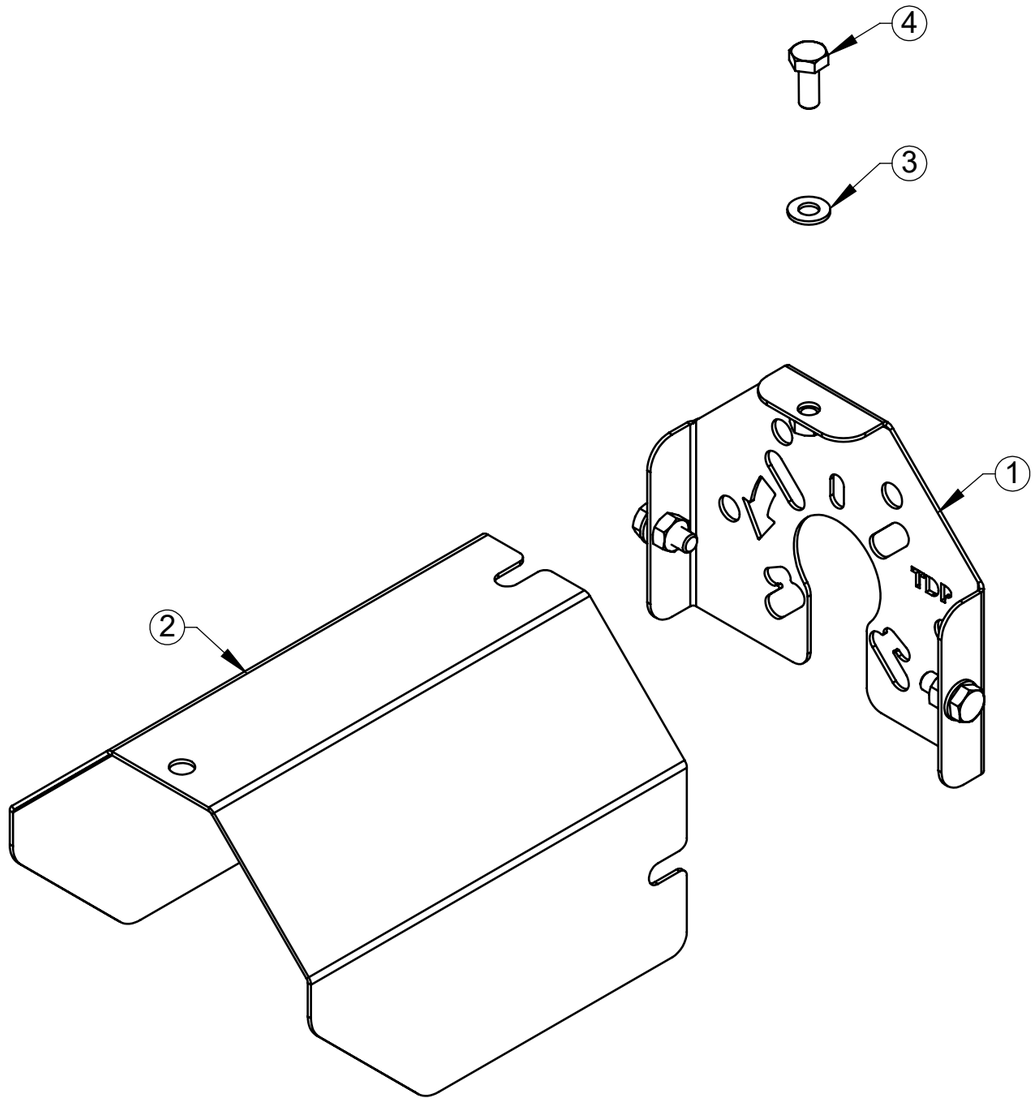

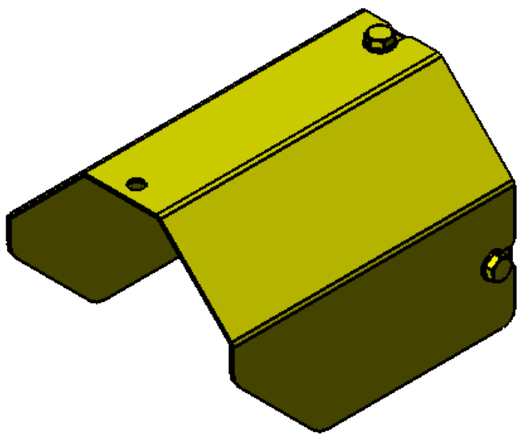

ITEM	QTDE.	Código	Nome
1	1	R044003	Suporte da Proteção
2	1	V020103	Proteção do Cardan
3	3	2900614	Arruela Ø10,5 x Ø21 x 2mm
4	3	2914918	Parafuso Sextavado M10 x 25 8.8 ZN DIN 933

00
Revisão

Revisão	Item	Data	Elaborado	CLP	Modificação
00		28/06/18	Edmilson		Item Novo

LUMA Implementos Agrícolas

ESTE DESENHO E AS INFORMAÇÕES NELE CONTIDAS SÓ PODEM SER TRANSMITIDAS A TERCEIROS SOB NOSSA AUTORIZAÇÃO.

DESENHADO POR:	DATA:	APROVADO POR:	DATA:	PESO LÍQ:.
Edmilson	28/06/18	Erno	28/06/18	2.75 Kg

SWCAD
Proibido Alteração Manual

MATERIAL: Vide Desenho

CÓDIGO DO MATERIAL:

NOME: Proteção do Cardan Conjunto

CÓDIGO: R044067

TENDO DÚVIDAS NÃO ADIVINHE, PERGUNTE.

TOLERÂNCIA NÃO ESPECIFICADA VIDE ET(s) - 005

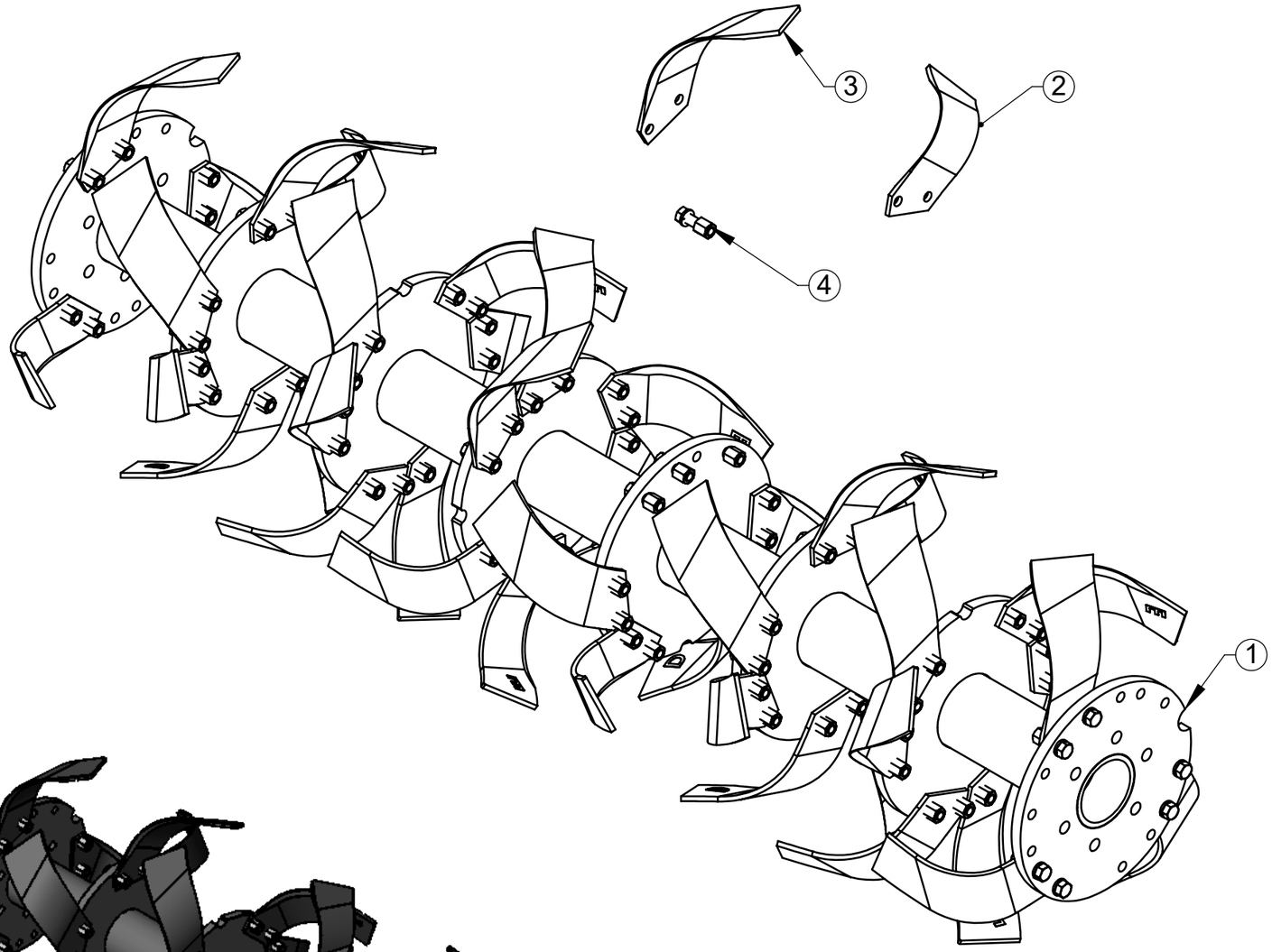

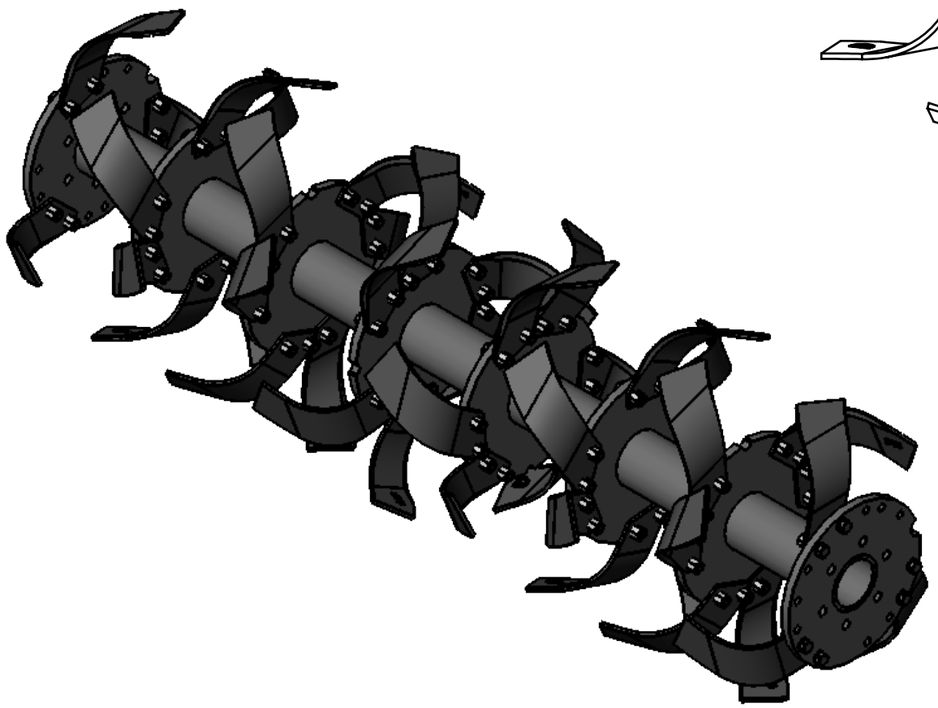

ITEM	QTDE.	Código	Nome
1	1	R044375	Rotor Simples 3 Pares MSC-70
2	21	R040113	Enxada Rotativa tipo "C" furo de 1/2" Ref. 0401 D
3	21	R040112	Enxada Rotativa tipo "C" furo de 1/2" Ref. 0401 E
4	84	2914940	Parafuso Sextavado 1/2" x 1.3/4" Porca e Arruela

00
Revisão

Revisão	Item	Data	Elaborado	CLP	Modificação
00		29/05/17	Edmilson		Item Novo

LUMA Implementos Agrícolas

ESTE DESENHO E AS INFORMAÇÕES NELE CONTIDAS SÓ PODEM SER TRANSMITIDAS A TERCEIROS SOB NOSSA AUTORIZAÇÃO.

DESENHADO POR:	DATA:	APROVADO POR:	DATA:	PESO LÍQ:.
Edmilson	29/05/17	Erno	29/05/17	149.02 Kg

SWCAD
Proibido Alteração Manual

MATERIAL: Vide Desenho

CÓDIGO DO MATERIAL:

NOME: Rotor 3 Pares MSC-70 Conjunto

CÓDIGO: R044377

TENDO DÚVIDAS NÃO ADIVINHE, PERGUNTE.

TOLERÂNCIA NÃO ESPECIFICADA VIDE ET(s) - 005

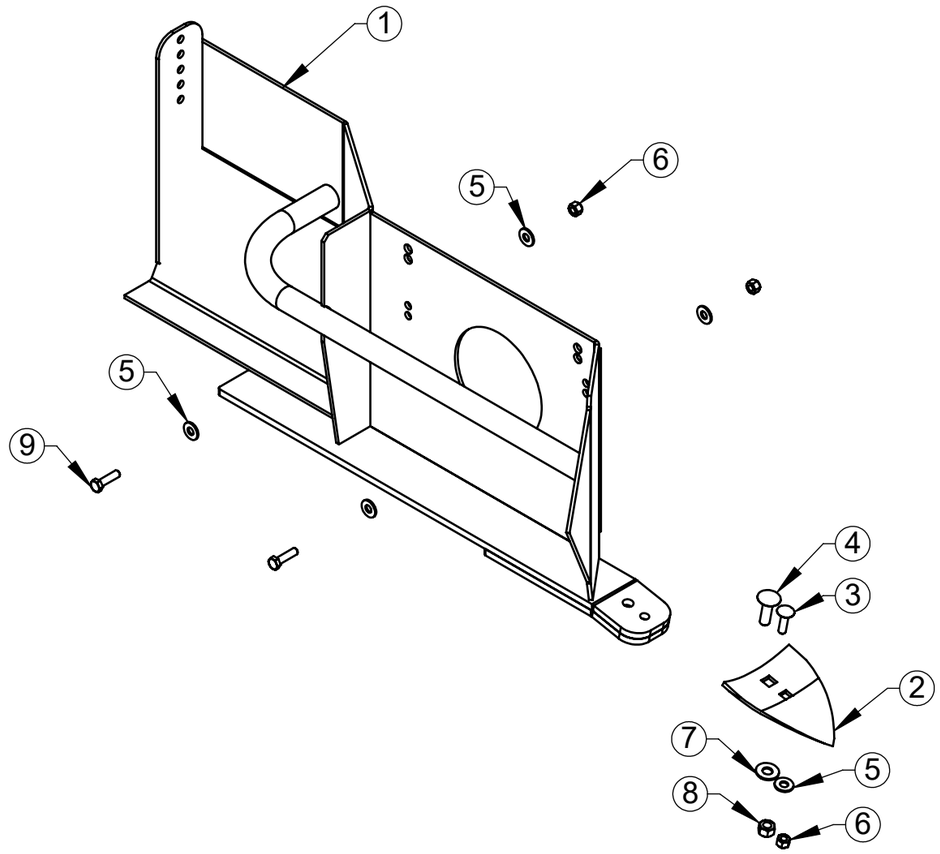

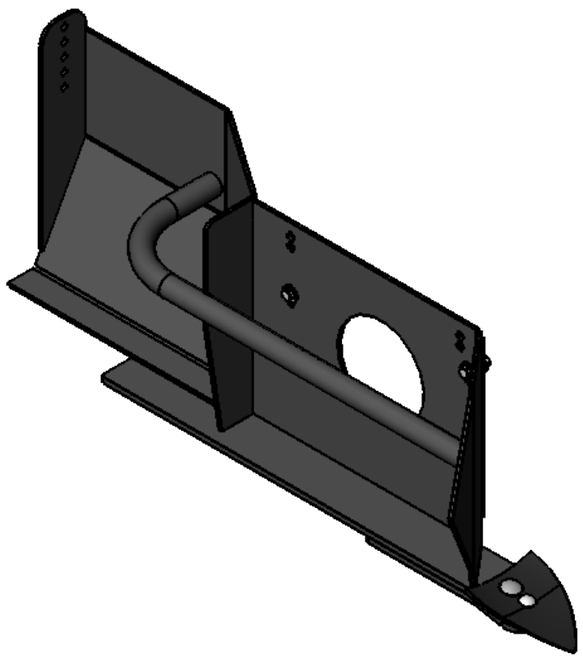

ITEM	QTDE.	Código	Nome
1	1	R044371	Lateral Canteirador Direito Conjunto
2	1	R040417	Bico Raspador 6 Polegadas
3	1	2914811	Parafuso Frances M12 x 45 DIN603 8.8 Zincado
4	1	2914835	Parafuso Frances. M16 x 55 8.8 ZN NBR 11208 - 90
5	5	2900616	Arruela Lisa Ø1/2" Zincada
6	3	2915410	Porca Sextavada Autofr. M12 Classe8 ZN ISO 10511-97
7	1	2900610	Arruela Lisa Ø5/8" Zincado
8	1	2915412	Porca Sext. Auto F. M16 Classe 8.8 ZN
9	2	2914935	Parafuso Sextavado M12 x 45 DIN 933 8.8 ZN

00
Revisão

Revisão	Item	Data	Elaborado	CLP	Modificação
00		29/05/17	Edmilson		Item Novo

LUMA Implementos Agrícolas

ESTE DESENHO E AS INFORMAÇÕES NELE CONTIDAS SÓ PODEM SER TRANSMITIDAS A TERCEIROS SOB NOSSA AUTORIZAÇÃO.

DESENHADO POR:	DATA:	APROVADO POR:	DATA:	PESO LÍQ:.
Edmilson	29/05/17	Erno	29/05/17	51.28 Kg

SWCAD
Proibido Alteração Manual

MATERIAL: Vide Desenho

CÓDIGO DO MATERIAL:

NOME: Lateral Canteirador Direito Completo

CÓDIGO: R044368

TENDO DÚVIDAS NÃO ADIVINHE, PERGUNTE.

TOLERÂNCIA NÃO ESPECIFICADA VIDE ET(s) - 005

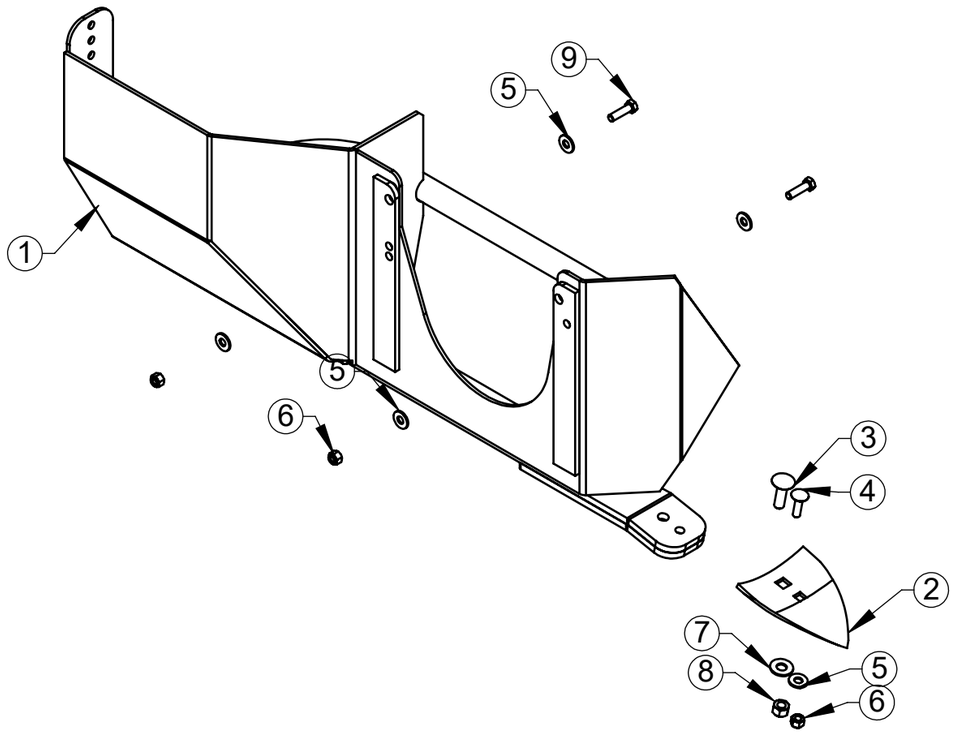

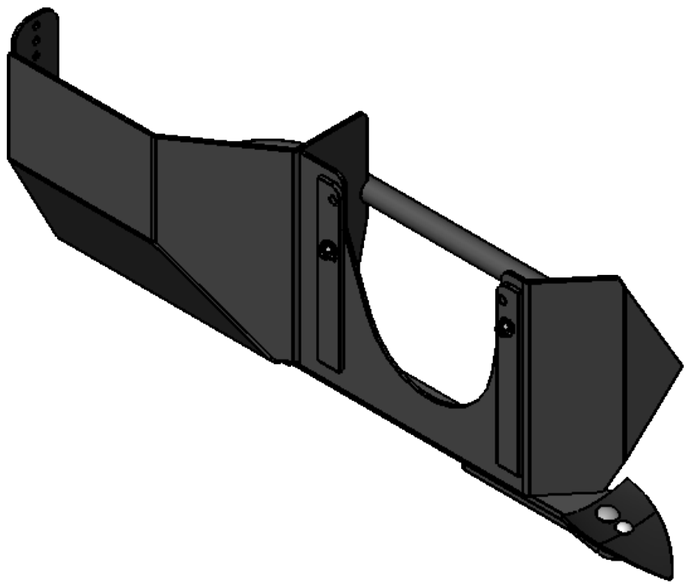

ITEM	QTDE.	Código	Nome
1	1	R044372	Lateral Canteirador Esquerdo Conjunto
2	1	R040417	Bico Raspador 6 Polegadas
3	1	2914835	Parafuso Frances. M16 x 55 8.8 ZN NBR 11208 - 90
4	1	2914811	Parafuso Frances M12 x 45 DIN603 8.8 Zincado
5	5	2900616	Arruela Lisa Ø1/2" Zincada
6	3	2915410	Porca Sextavada Autofr. M12 Classe8 ZN ISO 10511-97
7	1	2900610	Arruela Lisa Ø5/8" Zincado
8	1	2915412	Porca Sext. Auto F. M16 Classe 8.8 ZN
9	2	2914935	Parafuso Sextavado M12 x 45 DIN 933 8.8 ZN

00
Revisão

Revisão	Item	Data	Elaborado	CLP	Modificação
00		29/05/17	Edmilson		Item Novo

LUMA Implementos Agrícolas

ESTE DESENHO E AS INFORMAÇÕES NELE CONTIDAS SÓ PODEM SER TRANSMITIDAS A TERCEIROS SOB NOSSA AUTORIZAÇÃO.

DESENHADO POR:	DATA:	APROVADO POR:	DATA:	PESO LÍQ:.
Edmilson	29/05/17	Erno	29/05/17	48.56 Kg

SWCAD
Proibido Alteração Manual

MATERIAL: Vide Desenho

CÓDIGO DO MATERIAL:

NOME: Lateral Canteirador Esquerdo Completo

CÓDIGO: R044369

TENDO DÚVIDAS NÃO ADIVINHE, PERGUNTE.

TOLERÂNCIA NÃO ESPECIFICADA VIDE ET(s) - 005

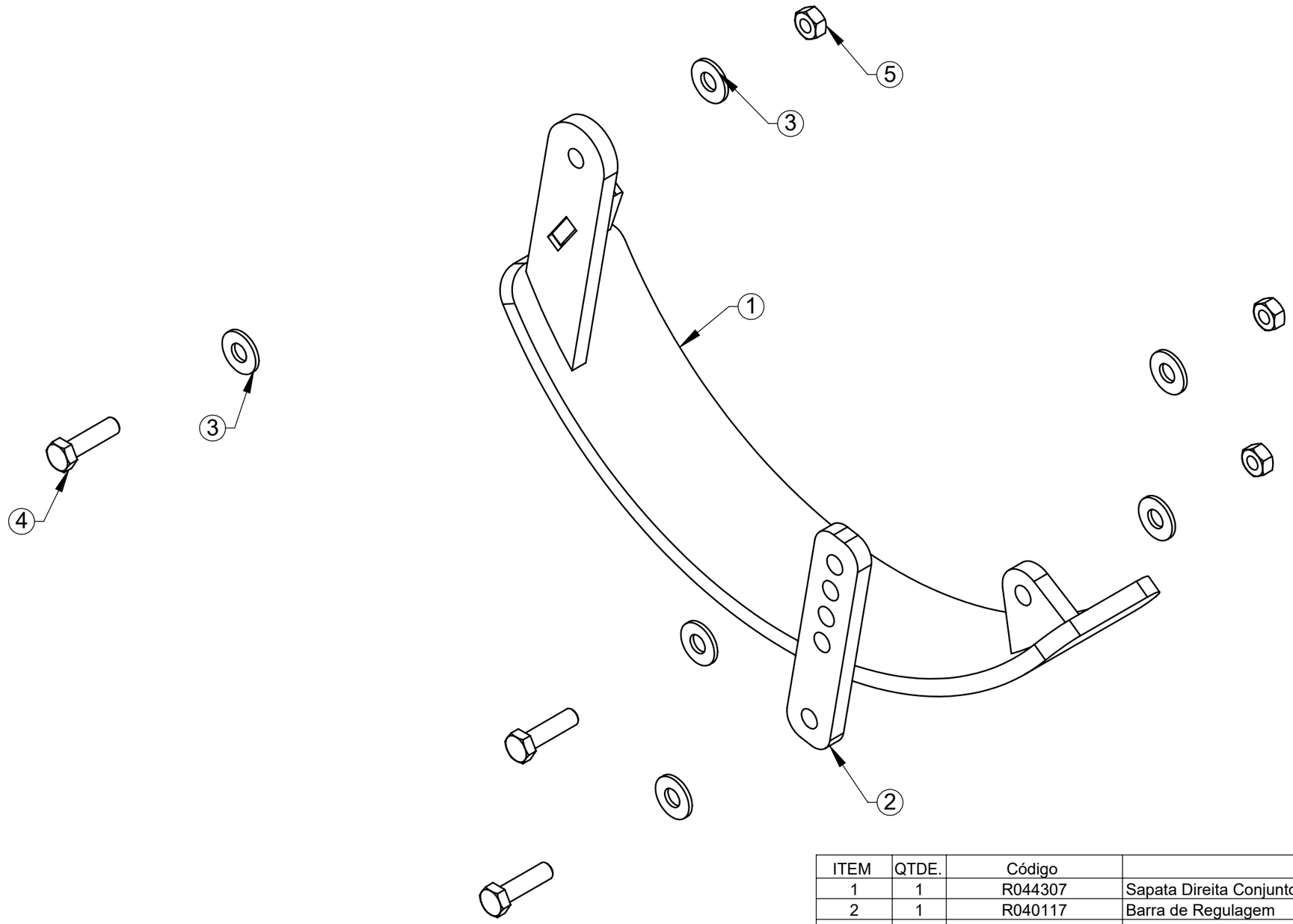

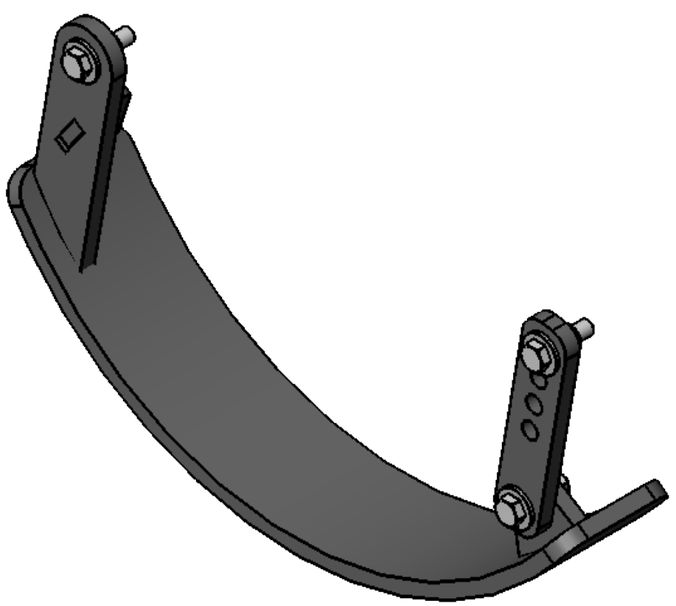

ITEM	QTDE.	Código	Nome
1	1	R044307	Sapata Direita Conjunto
2	1	R040117	Barra de Regulagem
3	6	2900616	Arruela Lisa Ø1/2" Zincada
4	3	2914935	Parafuso Sextavado M12 x 45 DIN 933 8.8 ZN
5	3	2915409	Porca Sextavada M12 DIN934 G8 Zincada

00
Revisão

Revisão	Item	Data	Elaborado	CLP	Modificação
00		23/10/17	Edmilson		Item Novo

LUMA Implementos Agrícolas

ESTE DESENHO E AS INFORMAÇÕES NELE CONTIDAS SÓ PODEM SER TRANSMITIDAS A TERCEIROS SOB NOSSA AUTORIZAÇÃO.

DESENHADO POR:	DATA:	APROVADO POR:	DATA:	PESO LÍQ:.
Edmilson	23/10/17	Erno	23/10/17	8.48 Kg

SWCAD
Proibido Alteração Manual

MATERIAL: Vide Desenho

CÓDIGO DO MATERIAL:

NOME: Kit Patins Rotovator Direito Conjunto

CÓDIGO: R044283

TENDO DÚVIDAS NÃO ADIVINHE, PERGUNTE.

TOLERÂNCIA NÃO ESPECIFICADA VIDE ET(s) - 005

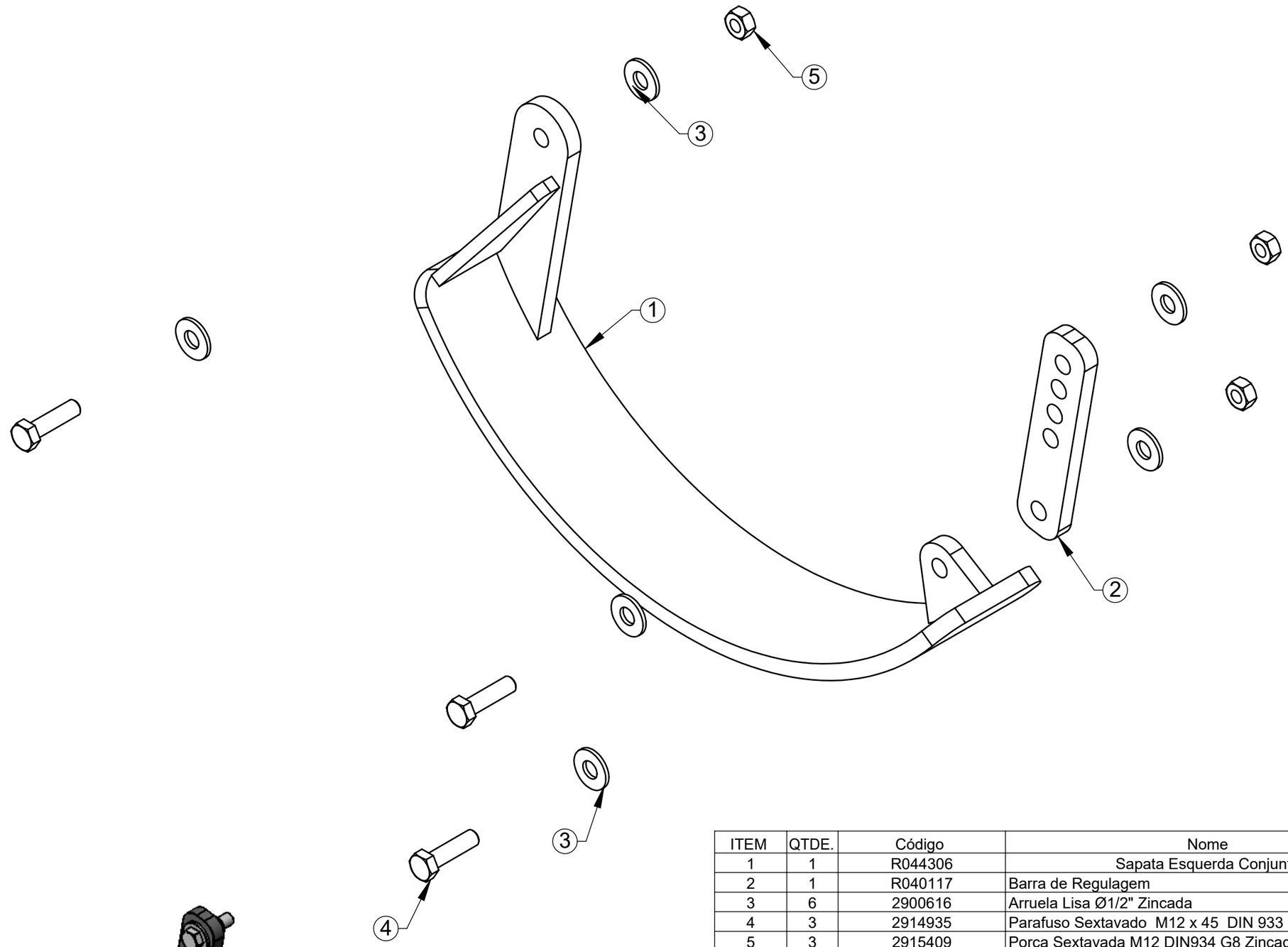

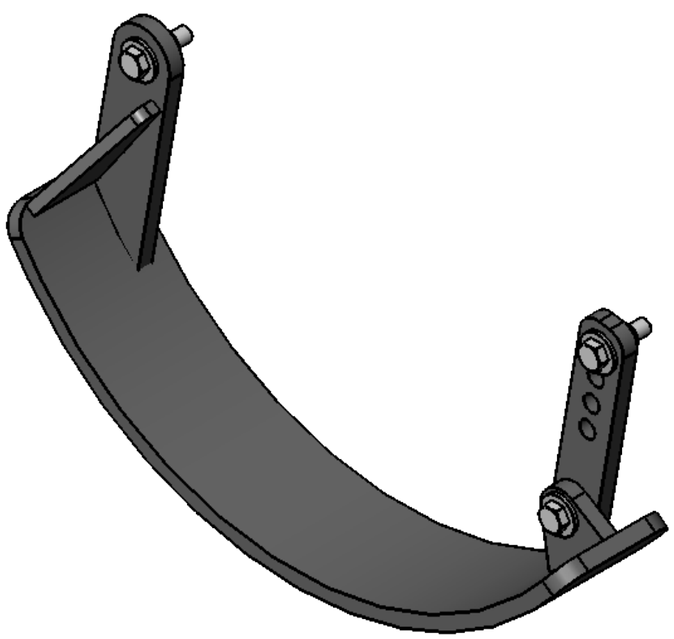

ITEM	QTDE.	Código	Nome
1	1	R044306	Sapata Esquerda Conjunto
2	1	R040117	Barra de Regulagem
3	6	2900616	Arruela Lisa Ø1/2" Zincada
4	3	2914935	Parafuso Sextavado M12 x 45 DIN 933 8.8 ZN
5	3	2915409	Porca Sextavada M12 DIN934 G8 Zincada

00
Revisão

Revisão	Item	Data	Elaborado	CLP	Modificação
00		23/10/17	Edmilson		Item Novo

LUMA Implementos Agrícolas

ESTE DESENHO E AS INFORMAÇÕES NELE CONTIDAS SÓ PODEM SER TRANSMITIDAS A TERCEIROS SOB NOSSA AUTORIZAÇÃO.

DESENHADO POR:	DATA:	APROVADO POR:	DATA:	PESO LÍQ:.
Edmilson	23/10/17	Erno	23/10/17	8.48 Kg

SWCAD
Proibido Alteração Manual

MATERIAL: Vide Desenho

CÓDIGO DO MATERIAL:

NOME: Kit Patins Rotovator Esquerdo Conjunto

CÓDIGO: R044284

TENDO DÚVIDAS NÃO ADIVINHE, PERGUNTE.

TOLERÂNCIA NÃO ESPECIFICADA VIDE ET(s) - 005

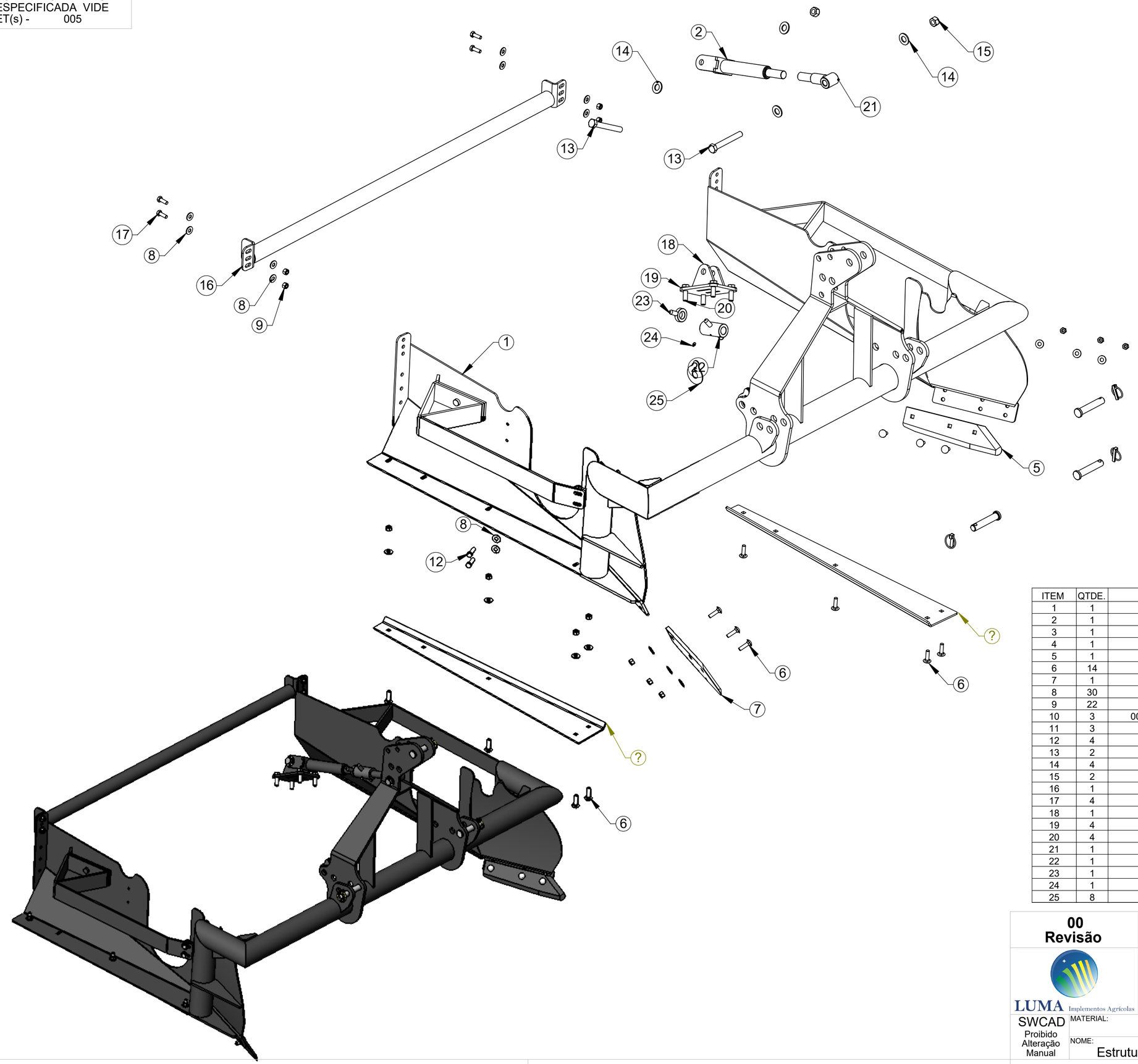

ITEM	QTDE.	Código	Nome
1	1	R044361	Estrutura para Rotocanteirado MC-70 Conjunto
2	1	R044339	Suporte Rotocanteirador Conjunto
3	1	R040136	Patim Direito
4	1	R040137	Patim Esquerdo
5	1	R040341	Bico Faca Esquerda
6	14	2914811	Parafuso Frances M12 x 45 DIN603 8.8 Zincado
7	1	R040342	Bico Faca Direito
8	30	2900616	Arruela Lisa Ø1/2" Zincada
9	22	2915410	Porca Sextavada Autofr. M12 Classe8 ZN ISO 10511-97
10	3	002.000.0008	Eixo Engate CAT-1
11	3	6801061	Pino Trava Universal NTI 1250-C 3/8"
12	4	2914935	Parafuso Sextavado M12 x 45 DIN 933 8.8 ZN
13	2	2915012	Parafuso Sextavado M20 x 150 DIN931 8.8 Zincado
14	4	2900609	Arruela Lisa 7/8" ANSI B 27.2
15	2	2915415	Porca Sextavada AutoTravante M20 G8 Zn
16	1	R044344	Espaçador Canteirador MC-70
17	4	2914933	Parafuso Sextavado M12 x 35 DIN933 8.8 Zincado
18	1	R044078	Base da Trava Rotocanteirador Conjunto
19	4	2900610	Arruela Lisa Ø5/8" Zincado
20	4	2914988	Parafuso Sextavado M16 x 50 8.8 ZN DIN 24017-92
21	1	R044079	Engate Fixo MC Conjunto
22	1	V011010	Regulador de Inclinação Conjunto
23	1	V011043	Trava Conjunto
24	1	2902504	Graxeira Reta M8 x 1 DIN 71412
25	8	R040645	Calço Estrutura MC

00
Revisão

Revisão	Item	Data	Elaborado	CLP	Modificação
00		15/11/16	Edmilson		Item Novo

LUMA Implementos Agrícolas

ESTE DESENHO E AS INFORMAÇÕES NELE CONTIDAS SÓ PODEM SER TRANSMITIDAS A TERCEIROS SOB NOSSA AUTORIZAÇÃO.

DESENHADO POR:	DATA:	APROVADO POR:	DATA:	PESO LÍQ.:
Edmilson	26/11/16	Erno	26/11/16	232.36 Kg

SWCAD
Proibido Alteração Manual

MATERIAL: Vide Desenho

CÓDIGO DO MATERIAL:

NOME: Estrutura para Rotocanteirado MC-70 Montado

CÓDIGO: R044360